HU

FELHASZNÁLÓI MŰKÖDTETÉSI ÚTMUTATÓ

gorenje



www.gorenje.com

Köszönjük, hogy termékünket választotta.

- Kérjük, hogy ezt a terméket megfelelően telepítse és működtesse. Ne használja olyan ruhaneműhöz, amelyen fel van tüntetve, hogy nem alkalmas gépi mosásra.
- A használati útmutatóban szereplő képek csak illusztrációs célokat szolgálnak. A megjelenés, a nyomtatás és az egyéb részletek a tényleges terméktől függenek.
- Kiemelten kezeljük a technológiai innovációt. Az általános teljesítmény javítása érdekében a készüléket előzetes értesítés nélkül műszaki változtatásoknak vetik alá.
- Ez a termék kizárólag háztartási használatra szolgál.

A használati útmutatóban használt következő szimbólumokat az alábbiakban határozzuk meg:

Információ, tanács, tipp vagy ajánlás

FIGYELMEZTETÉS - Általános veszély

FIGYELMEZTETÉS - Áramütés veszélye

FIGYELMEZTETÉS - Forró felület veszélye

FIGYELMEZTETÉS - Tűzveszély

Kérjük, figyelmesen olvassa el ezt a használati útmutatót.

TARTALOMJEGYZÉK

4 BIZTONSÁGI ÓVINTÉZKEDÉSEK	**BEVEZETÉS**
10 TERMÉKLEÍRÁS	
11 Műszaki adatok	
12 TELEPÍTÉS ÉS CSATLAKOZTATÁS	**ELŐKÉSZÍTÉS AZ ELSŐ HASZNÁLAT ELŐTT**
12 Csomagolás/Csomagolóanyagok	
14 A szállítócsavarok/-rudak eltávolítása	
15 Telepítés helye	
15 Állítható lábak	
15 Beépítési távolság	
16 Csatlakozás a vízellátáshoz	
19 A vízleeresztő tömlő csatlakoztatása és rögzítése	
20 Csatlakoztatás az elektromos hálózathoz	
21 Szállítás telepítés után	
22 A KÉSZÜLÉK ELSŐ HASZNÁLATA ELŐTT	
26 PROGRAMOK ÉS FUNKCIÓK	**MOSÁSI LÉPÉSEK**
27 Programtáblázat	
29 További beállítások és funkciók	
33 A program indítása	
33 A program vége	
34 A PROGRAM MEGSZAKÍTÁSA ÉS MÓDOSÍTÁSA	
35 KARBANTARTÁS ÉS TISZTÍTÁS	**TISZTÍTÁS ÉS KARBANTARTÁS**
35 Tisztítsa meg a mosószerfiókot	
36 Tisztítsa meg a befolyócsövet, a mosószerfiók külső rekeszét és a gumi ajtótömítést	
37 A szivattyúszűrő tisztítása	
38 A bemeneti szűrő tisztítása	
38 A Külső rész tisztítása	
39 HIBAELHÁRÍTÁS	**HIBAELHÁRÍTÁS**
42 HIBAKÓDOK ÉS HIBAELHÁRÍTÁS	
43 SZERVIZELÉS	
43 HASZNÁLATI JAVASLATOK	**EGYÉB**
44 FOLTELTÁVOLÍTÁSI TIPPEK	
46 ÁRTALMATLANÍTÁS	
47 TIPIKUS FOGYASZTÁSI TÁBLÁZAT	

BIZTONSÁGI ÓVINTÉZKEDÉSEK



Kérjük, hogy a készülék használata előtt figyelmesen olvassa el ezt a használati útmutatót.

Ne működtesse a készüléket anélkül, hogy elolvasta és megértette volna ezt a használati útmutatót.

Ez a használati útmutató több modellre vonatkozik. Ezért olyan funkciókat is tartalmazhat, amelyek nem alkalmazhatók az Ön modelljére.

Az utasítások be nem tartása vagy a nem megfelelő működés károsíthatja a ruhaneműt vagy a berendezést, vagy személyi sérülést okozhat. A könnyű hozzáférés érdekében tartsa a használati útmutatót a készülék közelében.

Ez a készülék háztartási és hasonló alkalmazásokban való használatra készült, például:

- üzemi konyhai területek üzletekben, irodákban és egyéb munkakörnyezetekben;
- tanyák;
- szállodákban, motelekben és egyéb lakójellegű környezetekben tartózkodó vendégek által;
- panzió típusú környezetek;
- tömbházak közös használatú helyiségeiben vagy mosodákban.

Ha a készüléket professzionális, profitorientált célra vagy a háztartási és hasonló felhasználáson túlmutató célra használják, vagy ha a készüléket nem fogyasztó személy használja, a jótállási idő a vonatkozó jogszabályok által előírt legrövidebb jótállási idővel egyezik meg.

Ezt a készüléket nem használhatják csökkent fizikai, érzékszervi vagy mentális képességekkel rendelkező személyek (beleértve a gyermekeket is), vagy olyan személyek, akik a készülék használatáról nem rendelkeznek tapasztalattal és ismeretekkel, kivéve, ha a biztonságukért felelős személy felügyeli vagy utasítja őket a készülék használata során.

A gyermekeket felügyelni kell annak biztosítása érdekében, hogy ne játsszanak a készülékkel.

A 3 évesnél fiatalabb gyermekeket távol kell tartani a készüléktől, kivéve, ha folyamatos felügyelet alatt állnak.

Ezt a készüléket 8 éves vagy annál idősebb gyermekek, valamint csökkent fizikai, érzékszervi vagy mentális képességekkel rendelkező, illetve tapasztalattal és ismeretekkel nem rendelkező személyek akkor használhatják, ha felügyelet alatt állnak, vagy utasításokat kaptak a készülék biztonságos használatához, és megértették az ezzel járó veszélyeket.

Gyermekek nem játszhatnak a készülékkel. A tisztítást és a felhasználói karbantartást gyermekek nem végezhetik felügyelet nélkül.

A száraz ruhák maximális kapacitása bizonyos mosás ciklusokban (7 kg).

Az egyes programok ajánlott maximális kapacitása eltérő lehet. Az optimális eredmények érdekében lásd a „PROGRAMTÁBLÁZAT”-ot.

A készülék vízellátásra csatlakoztatásához győződjön meg arról, hogy a mellékelt vízellátó tömlőt és tömítéseket használja. A víznyomásnak 0,1-1 MPa (1-10 bar; 1-10 kp/cm²; 10-100 N/cm²) között kell lennie.

Mindig új vízellátó tömlőt használjon a készülék vízellátásra való csatlakoztatásához, ne használja újra a régi vízellátó tömlőt.

Azoknál a készülékeknél, amelyek alján szellőzőnyílások vannak, a szellőzőnyílásokat nem akadályozhatja szőnyeg.

Ha a tápkábel megsérül, a veszély elkerülése érdekében a gyártónak, szervizképviselőjének vagy hasonlóan képzett személynek kell kicserélnie.

ELEKTROMOS BIZTONSÁG

Ez a készülék megfelel a vonatkozó biztonsági előírásoknak.

Mielőtt csatlakoztatná a készüléket az elektromos hálózathoz, várjon legalább 2 órát, amíg a készülék el nem éri a szobahőmérsékletet.

A készüléket hivatalos szervizközpontban kell megjavítani, kizárólag a hivatalos gyártók által jóváhagyott pótalkatrészek felhasználásával. A biztonsággal vagy a teljesítménnyel kapcsolatos minden javítást vagy karbantartást képzett szakembernek kell elvégeznie.

Ne próbálja meg egyedül megjavítani a készüléket. A szakképzetlen személyzet által végzett javítások személyi sérülést vagy súlyosabb hibát okozhatnak. Kérjük, forduljon a helyi szervizközponthoz, és mindig ragaszkodjon a valódi pótalkatrészekhez.

Ne próbálja meg működtetni a készüléket, ha sérült, hibás, részben szétszerelt, vagy hiányzó vagy sérült alkatrészei vannak, beleértve a sérült vezetékeket vagy dugókat.

Ne hajlítsa meg túlzottan a tápkábelt, és ne helyezzen rá nehéz tárgyakat.

Ne tisztítsa a készülék belsejét vagy külsejét vízpermettel.

Elárasztás esetén húzza ki a hálózati csatlakozót, és forduljon az értékesítés utáni szervizhez.

A szárítási funkcióval rendelkező modellek lehetővé teszik a fűtőberendezés automatikus leállítását a túlmelegedés megelőzése érdekében. A fűtőberendezés automatikusan kikapcsol, ha a hőmérséklet meghaladja a biztonsági küszöbértéket, és újraindul, ha a hőmérséklet a küszöbérték alá csökken.

Ne csatlakoztasson több hálózati aljzatot, hosszabbítót vagy két adaptert a készülékhez. Ne csatlakoztassa a készüléket hosszabbítóval az elektromos hálózathoz.

Ne csatlakoztassa a készüléket olyan hálózati aljzathoz, amely elektromos borotva vagy hajszárító üzemeltetésére szolgál.

Ne csatlakoztassa a készüléket olyan hálózati aljzathoz, amelyet kis terhelésekhez terveztek.

Mielőtt csatlakoztatná a készüléket az elektromos hálózathoz, győződjön meg arról, hogy az adattáblán megadott elektromos feszültség megegyezik a hálózati aljzat feszültségével.

A hálózati aljzatot biztonságosan földelni kell, és a vízellátást akadálytalanul kell biztosítani.

Ne csatlakoztassa a készüléket az elektromos hálózathoz külső kapcsolóeszköz, például programidőzítő használatával, és ne csatlakoztassa olyan elektromos hálózathoz, amelyet az áramszolgáltató rendszeresen be- és kikapcsol.

A távozó levegőt nem szabad olyan füstelvezetőbe vezetni, amelyet az égési gázok vagy más tüzelőanyagok égésgázainak elvezetésére terveztek.

TELEPÍTÉS

A készülék használata előtt feltétlenül távolítsa el a készülék aljához rögzített csomagolást (szivacs, polisztirolhab stb.).

Az utasításoknak megfelelően szerelje be a készüléket, és csatlakoztassa a víz- és áramforráshoz (lásd a „TELEPÍTÉS ÉS CSATLAKOZTATÁS” című részt).

A vízvezetékek és az elektromos vezetékek kialakítását teljesen képzett szakembernek vagy szakembernek kell elvégeznie.

Ne telepítse a készüléket olyan helyre, ahol az ajtónyílás korlátozott.

Ne telepítse a készüléket olyan helyre, ahol a hőmérséklet 5°C alá csökkenhet, mivel az alkatrészek vízfagyás esetén megsérülhetnek.

Helyezze a készüléket szilárd és vízszintes padlóra. Ha a készüléket megemelt pódiumra telepítik, akkor meg kell erősíteni, hogy megakadályozza a felborulását.

A vízleeresztő tömlő végének bele kell nyúlnia egy vízelvezető csőbe.

Ezt a készüléket nem szabad a szabadban tárolni vagy használni.

Kerülje a szöszök felhalmozódását a készülék közelében.

Ne telepítse a készüléket fűtőberendezések vagy gyúlékony anyagok közelében.

Ne telepítse a készüléket olyan helyre, ahol gázszivárgás fordulhat elő.

Gondoskodjon a megfelelő szellőzésről, hogy megakadályozza, hogy a készülék által termelt gázok visszafolyjanak a helyiségbe, és tüzet okozzanak.

HASZNÁLAT

Az első használat előtt távolítsa el a szállítócsavarokat/-rudakat, különben súlyos kár keletkezhet a készülék indításakor (lásd a „TELEPÍTÉS ÉS CSATLAKOZTATÁS/Távolítsa el a szállítócsavarokat/rudakat” című fejezetet). Az ilyen károkra a jótállás nem terjed ki.

Ellenőrizze a készüléket, hogy nem sérült-e meg szállítás közben. Soha ne működtesse a készüléket, ha az sérült.

Használjon a készülékhez és a mosáshoz megfelelő mosószereket. Nem vállalunk felelősséget a tömítések és műanyag alkatrészek olyan károsodásáért vagy elszíneződéséért, amely a fehérítő- vagy színezőanyagok helytelen használatából ered.

Ne próbálja meg eltávolítani a paneleket vagy szétszerelni a készüléket.

Ne nyomja meg a gombokat éles tárgyakkal, például tűvel, késsel vagy szöggel.

Ne érintse meg a hálózati csatlakozódugót, és ne működtesse a készüléket nedves kézzel.

Ez a készülék csak rendszeres mosásra vagy szárításra alkalmas (szárítógépes modellek esetén). Nem használható vegytisztításra.

A nehéz készülék felemelésének megkísérlése sérülést okozhat.

Ne próbálja meg saját maga felemelni a készüléket, mivel annak éles szélei elvághatják a kezét.

Ne használja a kiálló részeket a készülék mozgatásához. A készülék kiálló részei eltörhetnek a készülék emelésekor vagy tolásakor.

Ne mossa a ruhaneműt nagy gombokkal vagy más nehéz fémtárgyakkal együtt, és győződjön meg arról, hogy a ruhanemű minden zsebe üres. A szagok és a penész megelőzése érdekében a mosási ciklus végén nyissa ki az ajtót, hogy a dob megszáradjon.

Ne hagyjon fémtárgyakat a dobban hosszabb ideig.

Az ajtó üvege erős ütések hatására megrepedhet. Óvatosan kezelje.

Helyezze a ruhaneműt teljesen a dobba, hogy ne akadjon be az ajtóba.

Vágja el a vízellátást, és húzza ki a tápkábelt, ha a készüléket nem használja.

Ne tegyen semmilyen állatot (például háziállatot) a készülékbe.

SZÁLLÍTÁS/SZÁLLÍTÁS TELEPÍTÉS UTÁN

Szerelje fel a szállítócsavarokat/-rudakat, ha mozgatnia kell a telepített készüléket (lásd a „TELEPÍTÉS ÉS CSATLAKOZÁS/ Mozgatás és szállítás telepítés után” című fejezetet). A szállítócsavarok-/rudak összeszerelése előtt húzza ki a tápkábelt!

A mosási ciklus végén zárja el a csapot, és húzza ki a készüléket a hálózati aljzatból. Soha ne húzza ki a készüléket a tápkábel meghúzásával. Mindig erősen tartsa a hálózati csatlakozót, és egyenesen húzza ki az aljzatból.

⚠ Ne használjon oldószereket tartalmazó mosószereket, mivel ez mérgező gázok kibocsátásához, a készülék károsodásához, valamint tűz- és robbanásveszélyhez vezethet.

Ne nyissa ki erővel a készülék ajtaját működés közben (magas hőmérsékletű mosás/szárítás).

Ne használja a készüléket ipari vegyszerekkel való tisztítás után.

⚠ A magas hőmérsékletű mosási ciklus során leengedett víz forró. Az égési sérülések elkerülése érdekében ne érintse meg a vizet.

Az étkezési olajokkal, acetonnal, alkohollal, benzinnel, kerozinnal, mosószerekkel, terpentinnel, viasszal és viaszeltávolítókkal szennyezett ruhaneműket a dobba helyezés előtt forró vízzel és sok mosószerrel elő kell mosni.

Használjon öblítőt vagy hasonló termékeket a gyártó utasításainak megfelelően.

Távolítson el minden tárgyat, például szivargyújtót vagy gyufát a ruha zsebéből.

⚠ FORRÓ FELÜLET VESZÉLYE

Magasabb mosási vagy szárítási hőmérsékleten az ajtóüveg felmelegszik. Ügyeljen az égési sérülések elkerülésére. Ügyeljen arra, hogy a gyerekek ne játsszanak az ajtóüveg közelében. Működés közben ne érintse meg az ajtóüveget.

⚠ VÍZ TÚLFOLYÁS ELLENI VÉDELEM (BEKAPCSOLT KÉSZÜLÉKKEL)

Ha a készülékben a víz szintje a normál szint fölé emelkedik, akkor a túlzott vízszint elleni védelem aktiválódik. Elzárja a vízellátást, és elkezdi kiszivattyúzni a vizet. A program megszakad, és hibaüzenet jelenik meg.

Ne mossa vagy szárítsa a habszivacsból (latexhabból), zuhanysapkákból, vízálló szövetekből, gumitermékekből vagy olyan ruházatból vagy párnából készült ruhákat, amelyek habszivacs párnákat tartalmaznak a dobban.

⚠ FIGYELEM

Ha a készülék rendelkezik szárítási funkcióval, ne szakítsa meg a programot, amíg a szárítási ciklus be nem fejeződik. Ha bármilyen okból meg kell szakítania a műveletet, az égési sérülések elkerülése érdekében óvatosan távolítsa el a ruhaneműt. Gyorsan távolítsa el a ruhaneműt, és terítse szét, hogy a hő eloszoljon.

GYERMEKEK BIZTONSÁGA

A készülék ajtajának bezárása és a program futtatása előtt győződjön meg arról, hogy a dobban nincs más, csak a ruhanemű. Győződjön meg arról, hogy egyetlen gyermek sem mászott be a készülék dobjába, és nem zárat belülről magára az ajtót.

Ne hagyja nyitva az ajtót. A gyermekek az ajtóra csimpaszkodhatnak vagy bemászhatnak a készülékbe, és ezzel kárt vagy sérülést okozhatnak.

Minden csomagolóanyagot gyermekektől elzárva kell tartani, mert veszélyt jelenthetnek.

Tartsa távol a mosószert és az öblítőt gyermekektől.

SZERVIZELÉS

A helytelen csatlakozásokból, a nem megfelelő telepítésből és használatból, vagy a jogosulatlan személyek által végzett javításból eredő javítási költségek a felhasználó felelősségét képezik, és nem tartoznak a garancia hatálya alá.

A garancia nem terjed ki a fogyóeszközökre, a kisebb színeltérésekre, a készülék életkora miatt megnövekedett zajra, amely nem befolyásolja a készülék működését, valamint az alkatrészek esztétikai hibáira, amelyek nem befolyásolják a készülék működését és biztonságát.

TERMÉKLEÍRÁS

ELEJE

1 Vezérlőegység
2 Programválasztó gomb
3 Mosószerfiók
4 Ajtó
5 Szivattyúszűrő fedele

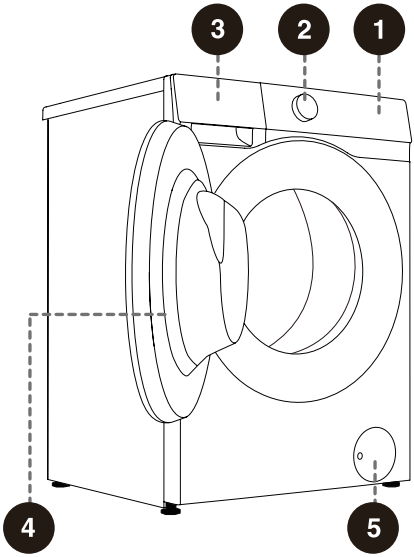

HÁTULJA

1 Vízellátó tömlő
2 Tápkábel
3 Vízleeresztő tömlő
4 Állítható lábak
5 Szállítócsavarok/-rudak

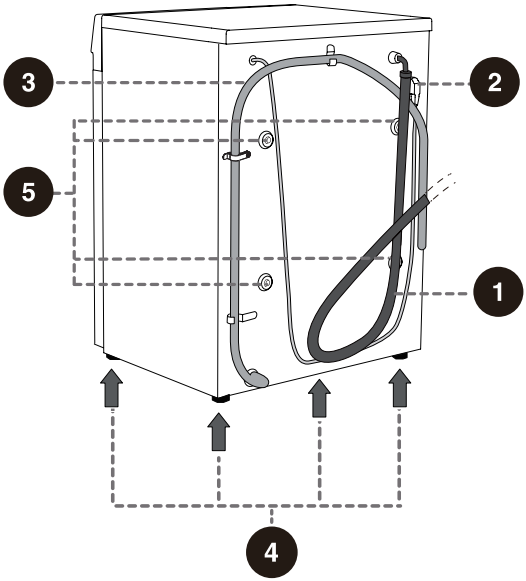

A jelen használati útmutatóban szereplő képek csak illusztrációs célokat szolgálnak.

A termékfejlesztések és a sorozatbővítések miatt a kiszállított termék megjelenése, színe és funkcionális összetevői eltérhetnek a jelen használati útmutatóban szereplőktől. Kérjük, olvassa el a tényleges terméket.

MŰSZAKI ADATOK

(MODELLTŐL FÜGGŐEN)

Maximális töltet	7 kg
Nettó tömeg	58 kg
Névleges feszültség	220-240 V~
Frekvencia	50 Hz
Névleges teljesítmény	1650 W

MÉRETEK (MM)

Mutató	Méretek (mm)
A	595
B	845
C	460
D	510
E	540
F	1000

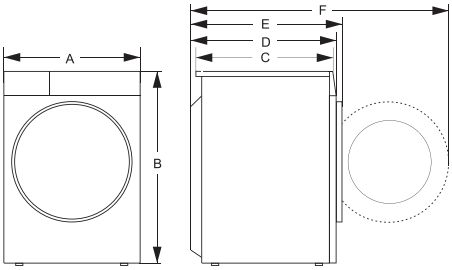

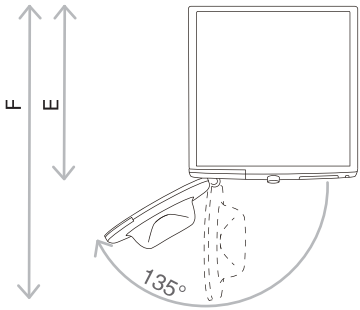

E = készülék mélysége
F = mélység nyitott ajtóval

TELEPÍTÉS ÉS CSATLAKOZTATÁS

CSOMAGOLÁS/CSOMAGOLÓANYAGOK

Kérjük, először távolítson el minden csomagolóanyagot és habot, különösen a habalapot.

A készülék kicsomagolásakor ne használjon éles tárgyakat a készülék megsértésének elkerülése érdekében. A csomagolóanyagokat (műanyag zacskók, egyéb műanyag alkatrészek stb.) gyermekek elől elzárva kell tartani.

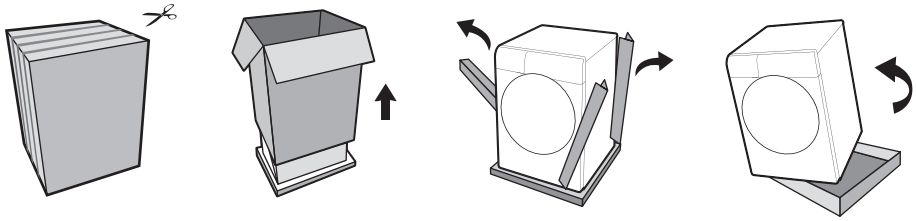

A gép becsomagolásának folyamata éppen az ellenkezője a fenti kicsomagolásnak.

Kérjük, ellenőrizze a készüléket, hogy nem sérült-e. Ne használja, ha sérült, és azonnal lépjen kapcsolatba az értékesítés utáni vevőszolgálattal.

A készülékhez mellékelt tartozékok a következők közül egyet vagy többet tartalmaznak:

- Használati útmutató;
- 4 szállítócsavar-burkolat;
- Vízbevezető tömlő;
- Vízleeresztő tömlő tartó;
- Csavarkulcs;
- Zajcsökkentő lap/szivacscsík/nincs (a tényleges modelltől függően).

Az egyes modellek különböző konfigurációkkal rendelkeznek, és a készülékhez mellékelt tartozékok a modell tényleges konfigurációjától függenek.

A ZAJCSÖKKENTŐ LAP FELSZERELÉSE:

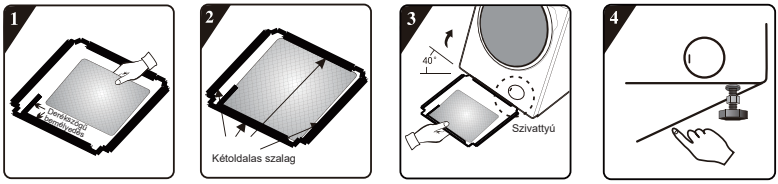

1 A zajcsökkentő lap felszerelése előtt igazítsa be és illessze be a gyapjú hangszigetelő filcet a zajcsökkentő lapon és a derékszögű bemélyedés mentén (ez az eljárás szükségtelen a gyapjú hangszigetelő filc nélküli egyes modelleknél).

2 Távolítsa el a felületi papírt a kétoldalas szalagról a zajcsökkentő lap négy oldalán.

3 Döntse meg a készüléket 40° -os szögben úgy, hogy a derékszögű bemélyedéssel ellátott oldala a készülék eleje felé nézzen, ahogyan az ábrán látható. Helyezze be a ferde szögű bevágással ellátott oldalt teljesen a helyére a készülék hátulján lévő két lábcsavar közé. Ezután szerelje fel a zajcsökkentő lapot, és győződjön meg arról, hogy szorosan érintkezik a készülék aljával.

4 Nyomja meg a kétoldalas szalagot négy oldalon kézzel, hogy a zajcsökkentő lapot szilárdan rögzíthesse a készülékhez.

A SZIVACSCSÍKOK FELSZERELÉSE:

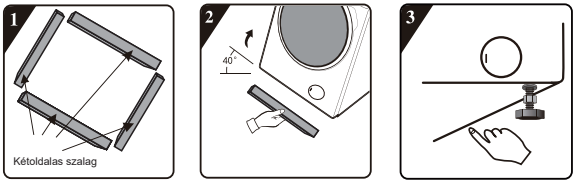

1 Távolítsa el a felületi papírt a szivacscsíkokon található kétoldalas szalagról.

2 Döntse meg a készüléket 40°-os szögben, és rögzítse a szivacscsíkokat a készülék aljára úgy, hogy a két hosszú szivacscsík az elülső és a hátsó tartópozícióban, a két rövid szivacscsík pedig a bal és a jobb tartópozícióban legyen.

3 Nyomja le a szivacscsíkok szilárd rögzítéséhez.

A SZÁLLÍTÓCSAVAROK/-RUDAK ELTÁVOLÍTÁSA

⚠ Az összes csomagolás eltávolítása után szerelje le a szállítócsavarokat/-rudakat. Az eltömődött készülék megsérülhet, amikor bekapcsolja a működéshez. Az ilyen károkra a jótállás nem terjed ki.

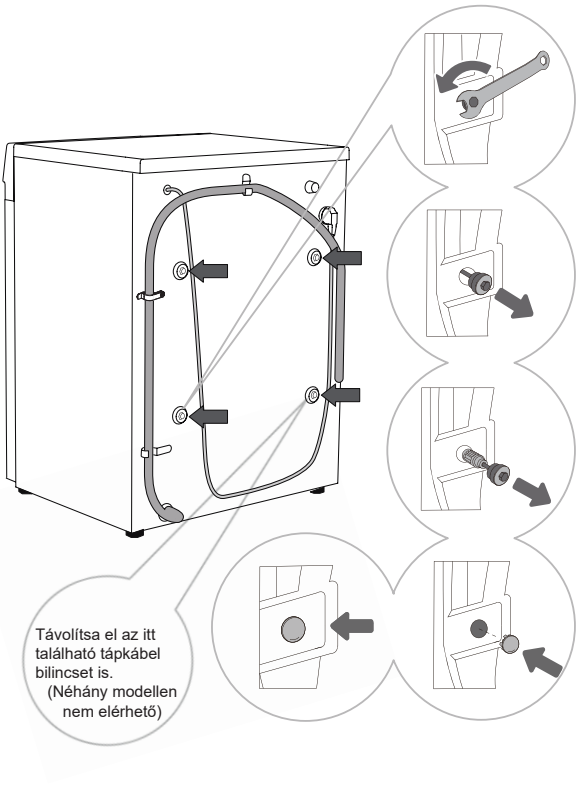

1 Mozgassa oldalra a vízleeresztő tömlőket, és egy megfelelő csavarkulccsal lazítsa meg a hátoldalon lévő négy csavart az óramutató járásával ellentétes irányban, amint azt a nyilak jelzik. Lazítsa meg a csavarokat körülbelül 30 mm-re.

2 Húzza meg vízszintesen mind a 4 szállítócsavart/-rudat.

3 Húzza ki a szállítócsavarokat/rudakat a gumi és a műanyag részekkel együtt.

4 Fedje le a csavarfuratokat műanyag dugókkal. A műanyag dugók a zacskóban találhatók a készülék használati útmutatójában (a tartókészletben).

-☼- Őrizze meg a szállítócsavarokat/-rudakat arra az esetre, ha később újra szállítania kell a készüléket (a szállítócsavarok/rudak visszaszereléséhez kövesse a fenti eljárást fordított sorrendben).

TELEPÍTÉS HELYE

Helyezze a készüléket szilárd és vízszintes padlóra, hogy stabil maradjon. A padlónak tisztának és száraznak kell lennie; ellenkező esetben a készülék elcsúszhat. Tisztítsa meg az állítható lábak alsó felületét is.

ÁLLÍTHATÓ LÁBAK

Használjon vízmértéket és a mellékelt csavarkulcsot.

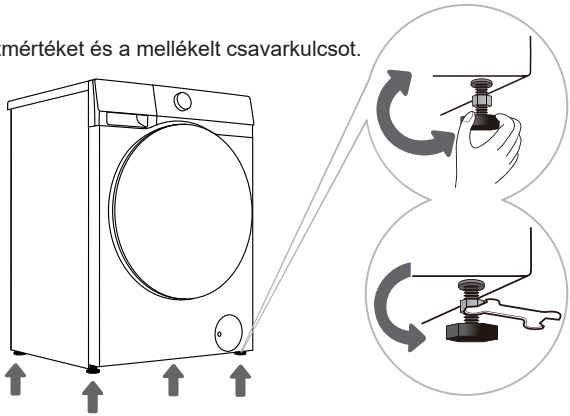

1 Forgassa el az állítható lábakat a készülék hosszanti és keresztben történő szintezéséhez. A lábak 2 cm-es szintezést tesznek lehetővé.

2 A lábak magasságának beállítása után a mellékelt csavarkulccsal biztonságosan húzza meg a biztosítóanyákat az óramutató járásával ellentétes irányban (lásd az ábrát).

A készülék helytelen szintezése rezgést, a készülék csúszkálását a helyiségen és hangos működést okozhat. A készülék helytelen szintezésére nem vonatkozik a garancia.

Néha szokatlan vagy hangosabb zaj jelentkezhet a készülék működése során. Ez többnyire a nem megfelelő telepítés következménye.

BEÉPÍTÉSI TÁVOLSÁG

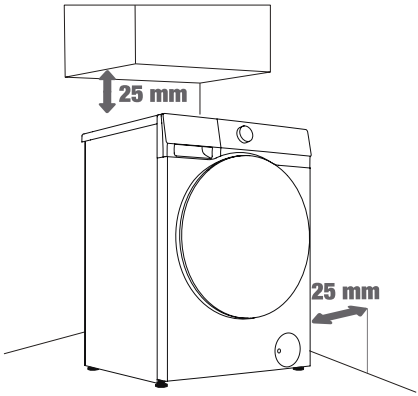

1

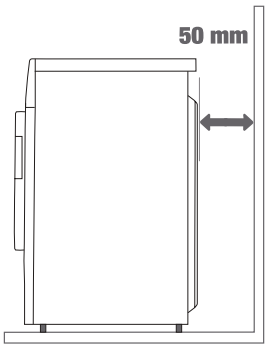

2

A készülék nem érintkezhet a fallal vagy a szomszédos bútorokkal. A készülék optimális működése érdekében javasoljuk, hogy figyelje meg a falaktól való távolságot az ábrán látható módon.
A minimálisan szükséges távolságok be nem tartása esetén a készülék biztonságos és helyes működése nem biztosítható. Ezenkívül túlmelegedés is előfordulhat (1. és 2. ábra).

CSATLAKOZÁS A VÍZELLÁTÁSHOZ

A mellékelt vízellátó tömlő modellenként változik. Válassza ki a megfelelő csatlakozási módszert a tényleges vízellátó tömlő alapján.

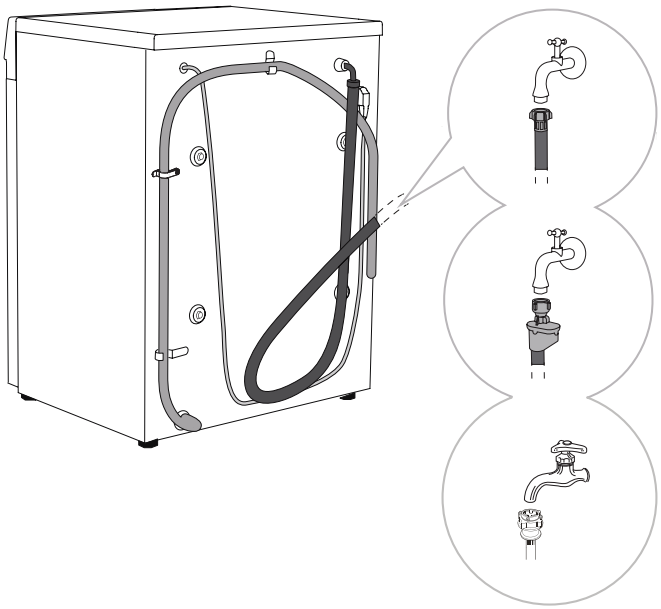

A EURÓPAI VÍZELLÁTÓ TÖMLŐ CSATLAKOZTATÁSA

B AQUASTOP CSATLAKOZTATÁSA

C KÍNAI VÍZELLÁTÓ TÖMLŐ CSATLAKOZTATÁSA

A készülék normál működéséhez a vízvezeték nyomásának 0,1-1MPa (1-10 bar; 1-10 kp/cm^2; 10-100 N/cm^2) között kell lennie. A minimális dinamikus víznyomás a vízáramlás mérésével határozható meg. 15 másodpercen belül 3 liter víznek kell folynia egy teljesen nyitott csapból.

Csak a készülékhez mellékelt vízellátó tömlőt használja. Ne használjon használt vagy egyéb tömlőket.

Győződjön meg arról, hogy a tömlő nem sérült. Ha a tömlő sérült, törékeny vagy repedt, ki kell cserélni.

Ezt a készüléket csak hideg vízhez tervezték. Ne csatlakoztassa forró vízhez.

EURÓPAI VÍZELLÁTÓ TÖMLŐ CSATLAKOZTATÁSA

Kézzel húzza meg a vízellátó tömlőt a megfelelő tömítés biztosítása érdekében (maximális nyomaték: 2 Nm). Ellenőrizze a tömítést, hogy nem szivárog-e.
Ne használjon fogót vagy hasonló szerszámot, mert ezek károsíthatják az anyameneteket.

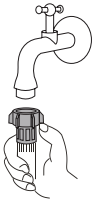

AQUASTOP CSATLAKOZTATÁSA

Ha egy belső cső vagy tömlő megsérül, akkor aktiválódik egy elzáró rendszer, amely megszakítja a készülék vízellátását. Ebben az esetben az ellenőrző üveg (a) pirosra vált. Cserélje ki a vízellátó tömlőt.

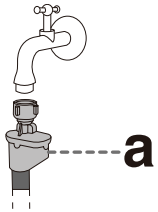

Ne merítse vízbe a vízellátó tömlőt az AquaStop rendszerrel, mivel az elektromos szelepet tartalmaz.

A vízellátó tömlő visszacsapó szelep nélkül csatlakoztatható.

KÍNAI VÍZELLÁTÓ TÖMLŐ CSATLAKOZTATÁSA

1. Válasszon egy 10 mm-nél hosszabb csúcsú megfelelő vízcsapot. A kimenetnek laposnak kell lennie. Ha egyenetlen, simítsa ki egy reszelővel, hogy megakadályozza a szivárgást a telepítés után (lásd az 1. ábrát).
2. Nyomja le a csúszkát, hogy leválassza a vízellátó tömlő csatlakozóját a bemeneti egységről (lásd a 2. ábrát).
3. Lazítsa meg a vízellátó tömlő csatlakozóján lévő négy csavart, majd csatlakoztassa a tömlőt a csaphoz. Ha a csap átmérője túl nagy a csatlakozóhoz, lazítsa meg a csavarokat, és távolítsa el a hüvelyt (lásd a 3. ábrát).
4. Egyenletesen húzza meg a négy csavart a vízellátó tömlő csatlakozóján, és rögzítse az anyákat (lásd a 4. ábrát).
5. Ha a készüléket hetente egyszer vagy többször használja, nyomja le a csúszkát a vízellátó tömlő csatlakozójának leválasztása nélkül, hogy elkerülje a rögzítőcsavarok sérülését.

MEGJEGYZÉS: Az anya meghúzása előtt a szabadon álló menet hossza körülbelül 4 mm, és kevesebb, mint 2 mm a meghúzás után (4. ábra).

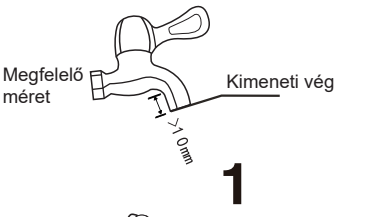

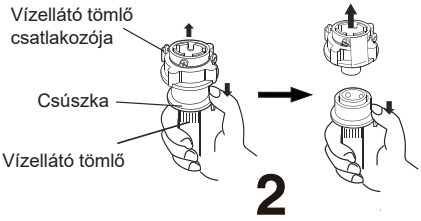

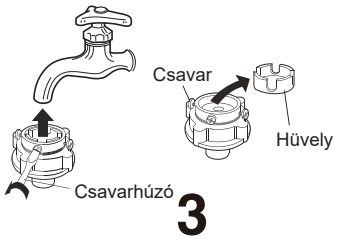

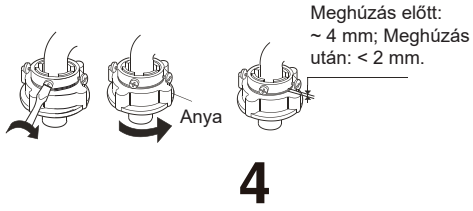

A VÍZELLÁTÓ TÖMLŐ ÉS A VÍZCSAP KÖZÖTTI KAPCSOLAT ELLENŐRZÉSE

1. Óvatosan húzza meg a vízellátó tömlőt, hogy ellenőrizze, biztonságos-e a csatlakozás.
2. Nyissa ki a csapot, hogy ellenőrizze a szivárgást.
3. A vízellátó tömlőt nem szabad megcsavarni vagy meghajlítani.
4. A helytelen csatlakoztatás megelőzése érdekében minden használat előtt ellenőrizze a vízellátó tömlőt.

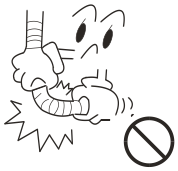

A VÍZELLÁTÓ TÖMLŐ CSATLAKOZTATÁSA A KÉSZÜLÉKHEZ

Csatlakoztassa a vízellátó tömlő anyáját a készülék vízellátó tömlő csatlakozójához. Húzza meg az anyát, és óvatosan rázza meg, hogy ellenőrizze a rögzítés stabilitását, amint azt a megfelelő ábra mutatja.

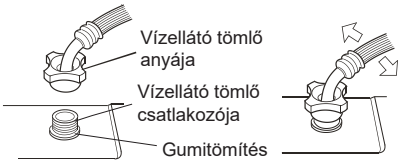

MEGJEGYZÉS:

1. Egyenletesen húzza meg az anyát. Kerülje a vízellátó tömlő forgatását, mivel ez károsodást okozhat.
2. Ne távolítsa el a gumitömítést. Minden használat előtt ellenőrizze, hogy a tömítés nincs-e leválasztva vagy nem sérült-e. Ha sérült, azonnal vegye fel a kapcsolatot az értékesítés utáni szervizzel.

A VÍZLEERESZTŐ TÖMLŐ CSATLAKOZTATÁSA ÉS RÖGZÍTÉSE

Vezesse be a vízleeresztő tömlőt egy mosdókagylóba vagy fürdőkádba, vagy csatlakoztassa közvetlenül egy lefolyóhoz (a kifolyócső átmérője legalább 4 cm). A padló és a vízleeresztő tömlő vége közötti függőleges távolság 70-100 cm lehet. Háromféleképpen rögzíthető (A, B, C).

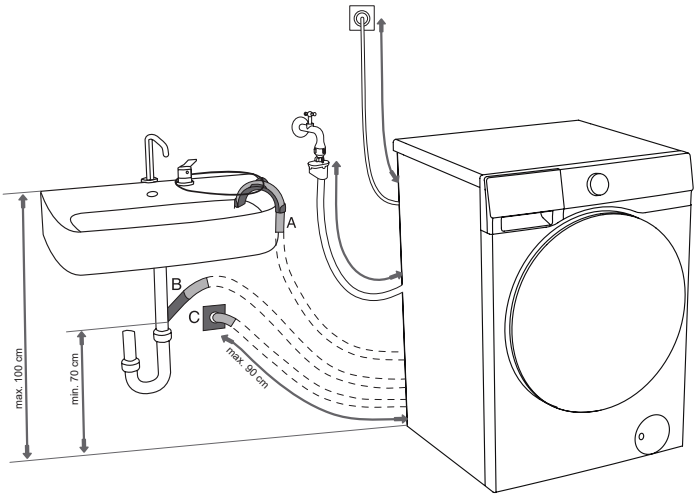

A A vízleeresztő tömlő mosogató vagy fürdőkád fölé helyezhető. A könyöktámasz nyílásán átvezetett zsinórral rögzítse a tömlőt, így megakadályozhatja, hogy az a padlóra csússzon.

B A vízleeresztő tömlő közvetlenül a mosogató lefolyójához is csatlakoztatható. A túl kicsi mosogató nem használható. Legyen óvatos, mert a leeresztett víz forró lehet.

C A vízleeresztő tömlő egy csapdával ellátott fali lefolyóhoz is csatlakoztatható. Az ilyen csapdát megfelelően kell felszerelni, hogy lehetővé tegye a tisztítást.

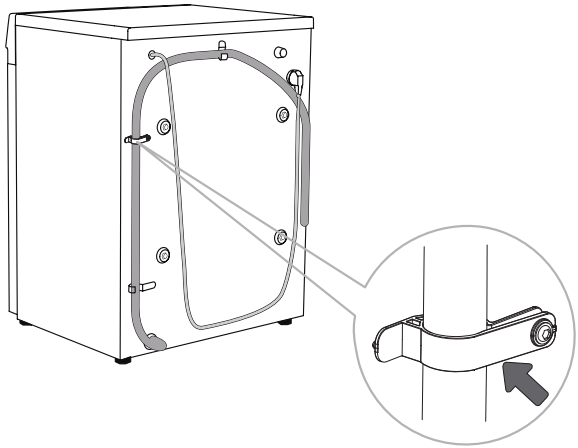

D A vízleeresztő tömlőt a készülék hátulján található bilincsekhez kell rögzíteni, az ábrán látható módon.

⚠ Ezeket a bilincseket nem szabad eltávolítani, mivel ez megakadályozhatja a normál mosást.

Győződjön meg arról, hogy a kifolyócső nem sérült.

ha a vízleeresztő tömlő nincs megfelelően rögzítve, a készülék biztonságos és helyes működése nem biztosítható.

CSATLAKOZTATÁS AZ ELEKTROMOS HÁLÓZATHOZ

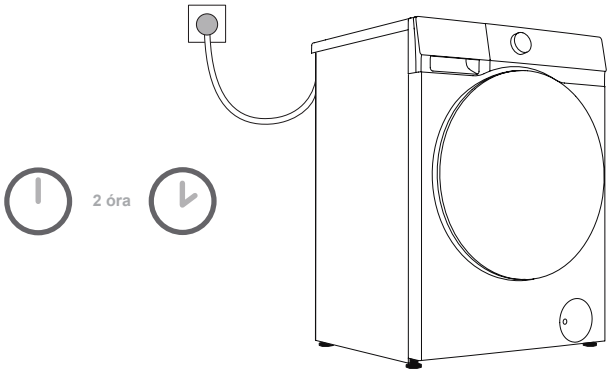

Mielőtt csatlakoztatná a készüléket az elektromos hálózathoz, várjon legalább 2 órát, amíg a készülék el nem éri a szobahőmérsékletet.
Csatlakoztassa a készüléket földelt hálózati aljzathoz. Beszerelés után az aljzatnak szabadon hozzáférhetőnek kell lennie. Az aljzatot földelésvédelemmel kell ellátni. A készülékre vonatkozó információk az adattáblán találhatók.

Javasoljuk, hogy használjon túlfeszültség-védelmet a készülék védelmére villámcsapás esetén.

A készüléket nem szabad hosszabbítóval csatlakoztatni az elektromos hálózathoz.

Ne csatlakoztassa a készüléket olyan hálózati aljzathoz, amelyet kis terhelésekhez terveztek.

Ne csatlakoztassa vagy húzza ki a készüléket, ha a keze nedves.

A készülék bármilyen javítását és karbantartását képzett szakembernek kell elvégeznie.

A sérült tápkábelt csak a gyártó által felhatalmazott személy cserélheti ki.

SZÁLLÍTÁS TELEPÍTÉS UTÁN

Ha telepített készüléket kell szállítania, először húzza ki a hálózati csatlakozót, zárja el a csapot, távolítsa el a vízbevezető és leeresztő tömlőket, és győződjön meg arról, hogy a mosószeres fiók és az ajtó megfelelően csukva van.

Győződjön meg róla, hogy visszaszereli a szállítási csavarokat, hogy a szállítás közbeni rezgések ne károsítsák a készüléket (lásd: „Szállítási csavarok felszerelése és csatlakoztatása/eltávolítása”). Ha véletlenül elveszíti a szállítási csavarokat, megrendelheti azokat a gyártótól.

Csomagolja be az összes csomagolóanyagot (műanyag zacskók, egyéb műanyag alkatrészek stb.).

A készülék nehéz. Legalább két ember szükséges a mozgatásához. Szállítás közben ne a kiálló részeket fogja meg, például az ajtót, a felső burkolatot stb., nehogy azok leessenek vagy megsérüljenek.

Szállítás után hagyja a készüléket legalább 2 órán át állni, mielőtt csatlakoztatná az elektromos hálózathoz. A készüléket képzett technikusoknak kell telepíteniük és csatlakoztatniuk.

A készülék újracsatlakoztatása előtt figyelmesen olvassa el az utasításokat. A nem megfelelő csatlakoztatásból vagy használatból eredő károkra nem terjed ki a garancia.

A szállítás és a mozgatás módja



A KÉSZÜLÉK ELSŐ HASZNÁLATA ELŐTT

ELSŐ HASZNÁLAT

Ezt a készüléket a gyárban tesztelték, és kis mennyiségű vízmaradványt tartalmazhat. Javasoljuk, hogy futtasson egy „Dobtisztítás” (vagy más magas hőmérsékletű) programot, hogy eltávolítsa a maradék vizet a dobból.

● Csatlakoztassa a készüléket az elektromos hálózathoz, és nyissa ki a vízcsapot. A dobban nem lehet semmilyen ruhanemű. Válassza ki és indítsa el a programot.

⚠ Ne használjon olyan oldószereket vagy tisztítószereket, amelyek károsíthatják a készüléket (tartsa be a tisztítószer gyártójának ajánlásait és figyelmeztetéseit).

VEGYE FIGYELEMBE A RUHANEMŰN TALÁLHATÓ CÍMKÉKET

Mosás	Max. mosási hőmérséklet 95°C (95) (95)	Max. mosási hőmérséklet 60°C (60) (60)	Max. mosási hőmérséklet 40°C (40) (40)	Max. mosási hőmérséklet 30°C (30) (30)	Csak kézi mosás	Ne mossa
Fehérítés	Fehérítés hideg vízben (c1)			A fehérítés nem engedélyezett		
Vegytisztítás	Vegytisztítás minden vegyszerrel (A)	Ásványolaj oldószer R11, R113 (P)		Vegytisztítás kerozinban, tiszta alkoholban és R113-ban (F)		A vegytisztítás nem engedélyezett
Vasalás	Forró vasalás, max. 200°C	Forró vasalás, max. 150°C		Forró vasalás, max. 110°C		Vasalás nem engedélyezett
Szárítás	Száraz fektetve (helyezze sík felületre)	Szárítás csepegtetve Szárítás szárítón		Magas hőmérséklet Alacsony hőmérséklet		Ne szárítsa szárítógépben

A MOSÁSI FOLYAMAT ELŐKÉSZÍTÉSE

1. Rendezze a ruhaneműt az anyag fajtája (pamut, keverékek, selyem, gyapjú stb.), az ápolási címke utasításai, a szín (fehér, színes) és a szennyeződések szerint.
2. Ürítse ki a zsebeket; távolítsa el azokat a fémtárgyakat, amelyek károsíthatják a ruhaneműt vagy a készüléket; rögzítse a gombokat, és fordítsa ki a gombokkal vagy hímzéssel a ruházatot; zárja le az összes cipzárat; kösse össze a zsinórokat a húzózsinórokkal ellátott ruházaton.
3. Helyezze az érzékeny ruhákat és a kisméretű vagy könnyű ruhadarabokat egy speciális mosótasakba, és mossa ki őket más ruhadarabokkal együtt.
4. A göbösödésre hajlamos vagy hosszú bolyhos szöveteket mosás előtt fordítsa ki.
5. A túl sokáig meghagyott foltokat nehéz eltávolítani. Mosás előtt kezelje a szennyezett területeket, például a mandzsettákat és a gallérokat (lásd a „Folteltávolító tippek” című fejezetet).
6. A kiegyensúlyozatlanság miatti riasztások elkerülése érdekében ne mosson nehéz paplanokat, plüssjátékokat vagy ruhadarabokat külön a mosózsákban a dobban.

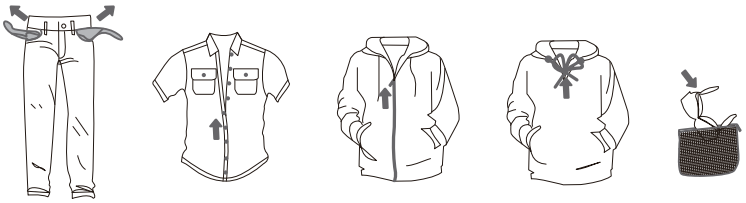

NEM MOSHATÓ ÉS NEM SZÁRÍTHATÓ RUHANEMŰ

 Bőr és szőrme termékek (deformáció veszélye)	 Műselyem és kevert termékei (elszíneződés vagy deformáció veszélye)	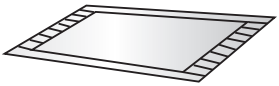 Nagy vastag gumipárnák (sérülés vagy meghibásodás veszélye)
 Kemény anyagú kalapok (a készülék károsodásának és meghibásodásának veszélye)	 Párnák, pamutvattával, habszivaccsal és más szivacsanyaggal készült termékek, szőnyeghuzatok (sérülés vagy meghibásodás veszélye)	Egyéb: Ráncos vagy dombornyomott ruhák; bevonatos kabátok; krepp szövetek; könnyen deformálódó ruhák (öltönyök, dzsekik, nyakkendők, ruhák stb.); könnyen bolyhosodó ruhák (bársony, pamut flanel).

NEM MOSHATÓ RUHANEMŰ (SZÁRÍTÓGÉPES MODELLEK ESETÉN)

 Bármilyen ruhanemű, amelyet grafika jelöl (a ruhanemű károsodásának veszélye)	 Gyapjú ruhák (zsugorodás vagy szőrzetvesztés veszélye)	 Harisnyanadrág és harisnya (sérülés vagy deformáció veszélye)	 Ruhák méretezése
 Párnák vagy szőrmés ruhák (sérülés vagy hibás működés veszélye)	 Paplanok (sérülés vagy meghibásodás veszélye)	 Csipkés vagy hímzett ruhák és új szintetikus szálak (nagyon finom szálak) (deformáció veszélye)	 Selyem

A nem mosható és nem szárítható ruhák közé tartoznak többek között a fentiek.

A még csöpögő nedves darabok nem alkalmasak szárítógépben történő szárításra, és riasztást válthatnak ki.

MOSÓSZER/ÖBLÍTŐ HOZZÁADÁSA

MOSÓSZERES DOBOZ

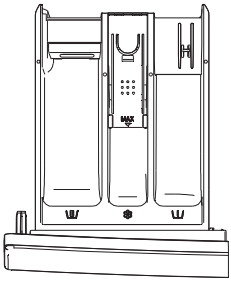

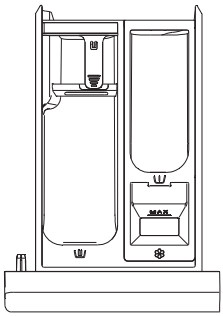

MOSÓSZERES DOBOZ	
	Előmosó rekesz
	Fő mosórekesz
	Öblítőrekesz

1. típus 2. típus

(A mosószerfiók stílusa a modelltől függ)

ÓVINTÉZKEDÉSEK

1. Mindig nagy hatékonyságú, semleges, alacsony habzású mosószert használjon, amely megfelel ennek a készüléknek. A mosószer mennyisége a ruhák típusa, a szennyezettség mértéke, a ruhák színe és a mosási hőmérséklet függvénye. Kérjük, adjon hozzá megfelelő mennyiséget a mosószer gyártójának utasításai szerint.
2. Túlzott mosószer használata habzást okozhat, ami befolyásolja a mosási hatékonyságot. Ha a készülék túl sok habot észlel, szüneteltetheti a programot habzásmentesítés céljából.
3. A túl kevés mosószer használata rossz mosási eredményt eredményezhet, és vízkőképződéshez vezethet a dobban és a víztömlőkben.
4. Ha poros mosószert adnak hozzá, javasoljuk, hogy azt közvetlenül a mosási program indítása előtt tegyék meg. Ha korábban tölti be, győződjön meg arról, hogy a mosószertartó rekesze teljesen száraz; ellenkező esetben a mosópor megkeményedhet és összetapadhat, mielőtt a mosóprogram megkezdődik.
5. Ha a „Reservation” (Ütemezés) funkciót használja (ha elérhető), vagy kiválasztotta a „Prewash” (Előmosás) funkciót (ha elérhető), akkor ne használjon folyékony mosószert, mivel a folyékony mosószer azonnal ki lesz adagolva, és ragadóssá válhat az adagolórekeszben vagy a dobban.
6. Ne engedje, hogy a mosószer megkeményedjen, mivel rossz öblítéshez vagy kellemetlen szagokhoz vezethet.
7. Töltse az öblítőszert a mosószer dobozában lévő „” szimbólummal jelölt rekeszbe, és kövesse az öblítőszer csomagolásán található utasításokat. Az öblítőszert ne töltse túl az öblítőszertartály MAX jelölésén, különben az öblítőszer túl korán jut el a ruhákhoz, ami rossz mosási eredményt eredményez.
8. A mosószert és az öblítőt tartsa gyermekektől elzárva.
9. A korrozív vízkőoldók károsíthatják a készüléket. Ne használjon oldószereket. Ne mossa ki az oldószerrel vagy gyúlékony anyagokkal tisztított ruházatot.
10. Ha modern, foszfátmentes mosószert használ, a fekete ruhákon fehér lerakódás (csíkok stb.) jelenhet meg. Ebben az esetben dörzsölje le a fehér csíkokat, majd használjon folyékony mosószert.
11. A program elindítása előtt óvatosan zárja be a mosószerfiókot. A mosószerfiók erőteljes bezárása azt okozhatja, hogy a mosószer más rekeszekbe ömlik, vagy a programban beállított időnél korábban jut be a dobba. A mosószerfiók bezárásakor ügyeljen arra, hogy a keze ne szoruljon be.
12. A program végén az adagolórekeszben kis mennyiségű víz maradhat.

TEGYE BE A RUHÁKAT

Nyissa ki a gép ajtaját, győződjön meg róla, hogy nincs idegen anyag a dobban, és lazán helyezze be a ruhákat a dobba.

Úgy csukja be a gép ajtaját, hogy halljon egy „kattanó” hangot, amely jelzi, hogy a gép ajtaja szorosan zárva van.

Ne töltse túl a dobot! A maximális töltést lásd a „Programtáblázat”. Ha a dob túlságosan tele van, előfordulhat, hogy a ruhákat nem lehet hatékonyan tisztítani.

Kérjük, tegye a ruhaneműt teljesen a dobba, hogy a ruhák ne akadjanak be az ajtóba.

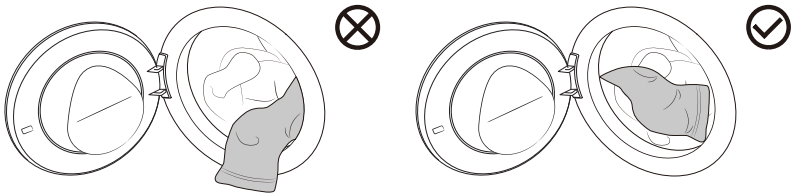

PROGRAMOK ÉS FUNKCIÓK

Vezérlőpanel

A végleges nyomtatást lásd a tényleges nyomtatásnál.

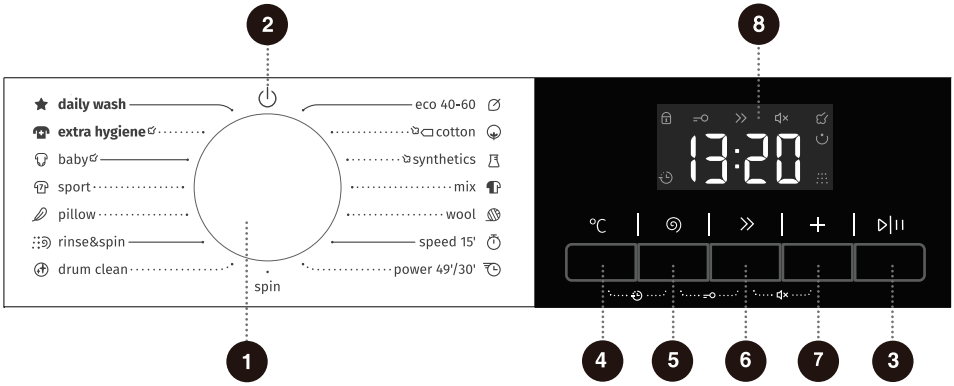

1 Ciklusválasztó
A gomb elfogatásával választható ki a program.

2 Bekapcsolás ⏻
A készülék be- és kikapcsolására szolgál.

3 Start/Szünet ▷||
Egy program elindítására/ szüneteltetésére szolgál.

4 Hőmérséklet ℃
Beállítja a mosási hőmérsékletet.

5 Centrifugálás
Beállítja a centrifugálási sebességét.

6 Gyorsabb »
Ez a funkció csökkenti a program mosási idejét.

7 Opció +
Nyomja meg ezt a gombot további funkciók kiválasztásához.

4+5 Befejezés késleltetése
Ez a funkció lehetővé teszi, hogy kényelmesen ütemezze a ruhákat.

5+6 Gyerekzár
Nyomja meg és tartsa lenyomva ezt a két gombot egyszerre a gyerekzár funkció be-, ill. kikapcsolásához.

6+7 Némítás
Nyomja meg és tartsa lenyomva ezt a két gombot egyszerre a némítás funkció be-, ill. kikapcsolásához.

8 Kijelző
A program hátralévő idejének, ütemezési időnek, hibakódnak és egyéb kapcsolódó információknak a megjelenítésére szolgál.

PROGRAMTÁBLÁZAT

Fordítsa a főgombot a megfelelő program kiválasztásához (attól függően, hogy milyen típusú és mennyire szennyezett ruháról van szó). Működés közben a fő gomb nem forog automatikusan.

Program	Maximális töltet (kg)	Maximális sebesség (ford./ perc)	A program leírása
eco 40-60 **–**	7	1400	Ez a program enyhén szennyezett pamut ruhák mosására alkalmas.
cotton (pamut) **(--, 20°C, 30°C, 40°C, 60°C, 90°C)**	7	1400	Ez a program közepesen és erősen szennyezett pamut vagy len textíliák mosására alkalmas.
synthetics (műszál) **(--, 20°C, 30°C, 40°C, 60°C)**	3,5	1400	Ez a program közepesen szennyezett szintetikus szövetekhez és pamutszövetekhez alkalmas.
mix (keverék) **(--, 20°C, 30°C, 40°C, 60°C)**	3,5	1400	Ez a program enyhén vagy közepesen szennyezett pamut- vagy szintetikus anyagokhoz alkalmas.
wool (gyapjú) **(--, 20°C, 30°C, 40°C)**	2	600	Ez a program mosógépben mosható gyapjú ruhák mosására alkalmas (lásd a mosodai címkére vonatkozó követelményeket).
speed 15' **(sebesség 15')** **(--, 20°C, 30°C, 40°C)**	1	800	Ez a program mosógépben mosható gyapjú ruhák mosására alkalmas (lásd a mosodai címkére vonatkozó követelményeket).
power 49'/30' **(bekapcsolás 49'/30')** **(--, 20°C, 30°C, 40°C)**	2,5	1400	Ez a program kis mennyiségű erősen szennyezett ruha mosására alkalmas, intenzív mosási ciklussal rövid időn belül.
spin (centrifugálás) **–**	7	1400	Ez a program a ruhaneműk külön centrifugálására szolgál. Ehhez a programhoz ne adjon hozzá mosószert/öblítőt.
drum clean **(dob tisztítása)** **(90°C)**	/	800	Ez a program a dob tisztítására és a mosószermaradványok, valamint az alacsony hőmérsékleten történő mosás során felhalmozódó és növekvő baktériumok eltávolítására szolgál. Ehhez az eljáráshoz nem adható hozzá mosószer vagy öblítő.
rinse & spin **(öblítés+ centrifugálás)** **–**	7	1400	Ez a program a ruhák külön öblítésére és centrifugálására szolgál. Ehhez a programhoz ne adjon hozzá mosószert.
pillow (párna) **(--, 20°C, 30°C, 40°C)**	2	600	Ez a program alkalmas gépi mosásra szánt, szintetikus szálakkal töltött mosnivalók, például párnák, matracok és ágyneműk, valamint tollal töltött mosnivalók mosására.

Program	Maximális töltet (kg)	Maximális sebesség (ford./ perc)	A program leírása
sport (sportruházat) (--, 20°C, 30°C, 40°C)	2,5	1000	Alkalmas mikroszálas szövetből készült sportruházat és alkalmi ruhák mosására.
baby (baba) (40°C, 60°C, 90°C)	2	1400	Ez a program alkalmas babaruhák, fehérneműk stb. mosására és magas hőmérsékleten történő sterilizálására. Ehhez a programhoz nem ajánlott öblítőt hozzáadni.
extra hygiene (extra higiénia) (60°C)	2	1400	Alkalmas olyan ruhák mosására, amelyek ellenállnak a magas hőmérsékletnek, és nem könnyen fakulnak, és magas hőmérsékleten eltávolítja az allergéneket, például a virágport, az atkákat és a parazitákat.
daily wash (napi mosás) (--, 20°C, 30°C, 40°C)	4	1400	Ez a program enyhén szennyezett ruhák mosására alkalmas.

Megjegyzés
(1) Vízhőmérséklet: Válassza ki a megfelelő vízhőmérsékletet a kiválasztott mosási programnak megfelelően. Mosáskor kövesse a ruházat gyártójának mosási címkéjét vagy utasításait, hogy elkerülje a ruházat károsodását.
(2) A tényleges vízhőmérséklet eltérhet a megadott programhőmérséklettől.
(3) A vizsgálati eredmények a víznyomástól, a vízkeménységtől, a bemeneti víz hőmérsékletétől, a szobahőmérséklettől, a ruhanemű típusától és mennyiségétől, a szennyezettség mértékétől, a használt mosószertől, a tápegység ingadozásaitól és más kiválasztott opcióktól függenek.
(4) Ha túl sok ruhát ad hozzá a mosási ciklus alatt, a ruhanemű kevésbé hatékonyan mosható, mert a gép kezdetben kisebb súlyt érzékel, és kevesebb vizet ad hozzá. A nem elegendő víz a ruhanemű károsodását is okozhatja, és a mosási idő hosszabb lesz.
(5) Drum Clean (Dobtisztítás) (ha van): A Drum Clean (Dobtisztítás) program használata előtt a dobot ki kell üríteni. Javasoljuk, hogy havonta legalább egyszer futtassa.
(6) Vízkőmentesítéshez korrózióvédelemmel ellátott vízkőoldót használjon (csak nem korrozív vízkőoldókat használjon, és kövesse a vízkőoldó használatára vonatkozó utasításokat). Futtassa a „Drum Clean” (Dobtisztítás) (vagy más magas hőmérsékletű) programot többször, hogy eltávolítsa a vízkőoldó szer maradványait és teljes vízkőmentesítést végezzen. Javasoljuk, hogy legalább hathavonta egyszer végezzen vízkőmentesítést.

A maximális vagy névleges terhelés az IEC60456 szabvány vonatkozó rendelkezéseivel összhangban elkészített ruhaneműre vonatkozik.

A jobb mosási teljesítmény érdekében javasoljuk, hogy a Pamut program használatakor a dob térfogatának legfeljebb 2/3-át töltse fel.

TOVÁBBI BEÁLLÍTÁSOK ÉS FUNKCIÓK

A legtöbb program alapbeállítással rendelkezik, de ezeket a beállításokat meg lehet változtatni. A beállításokat a megfelelő funkciógomb megnyomásával állíthatja be (a Start/Szünet gomb megnyomása előtt).

Néhány programban bizonyos beállításokat nem lehet kiválasztani. Ezek a beállítások nem világítanak, és a megfelelő gomb megnyomásakor hangjelzés hallható (lásd: „Funkcióválasztó Táblázat").

További beállítások és a legtöbb funkció csak készenléti módban állítható be, azaz mielőtt egy program elindul. A program indítása után a legtöbb funkció már nem állítható be.

A végleges nyomtatást lásd a tényleges nyomtatásnál.

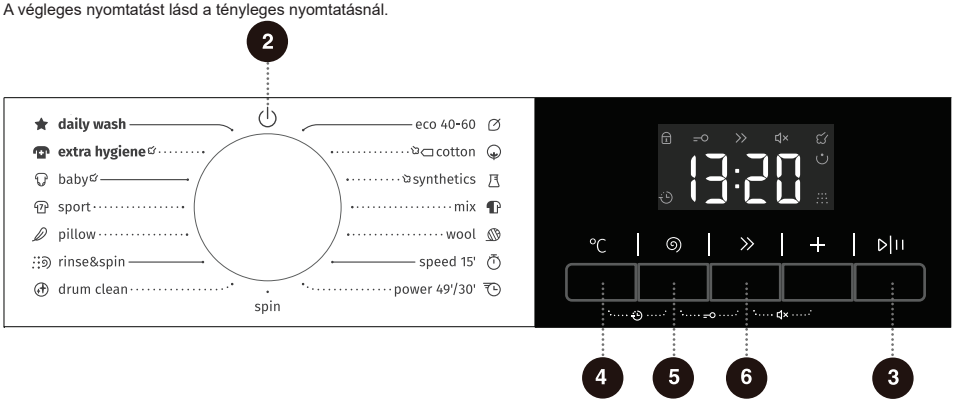

2 Bekapcsolás ⏻

Az eszköz be- vagy kikapcsolására szolgál.
A program futása közben, ha ki kell kapcsolnia, a programgombot a „⏻" pontra fordítva kapcsolja ki. Készenléti módban, miután egy program befejeződött, és egy ideig nem végeznek műveletet, a készülék automatikusan kikapcsol. Jelenleg el kell forgatnia a főgombot a „⏻" állásba, hogy visszatérjen a pozícióba.

3 Start/Szünet ▷||

Egy program elindítására/szüneteltetésére szolgál.
A készülék nem indítható el, ha az ajtó nincs becsukva vagy az ajtózár nincs reteszelve.

4 Hőmérséklet °C

Ez a funkció megváltoztatja a kiválasztott program hőmérsékletét.
Minden programhoz tartozik egy előre beállított hőmérséklet. Mielőtt elindítaná a programot, nyomja meg ezt a gombot, hogy először megjelenjen a jelenlegi beállított hőmérséklet. Nyomja meg újra a beállított hőmérsékletfokozatot (-- a hideg mosáshoz).
Az egyes programokhoz beállítható fűtési hőmérséklet eltérő.

5 Centrifugálás

Ez a funkció beállíthatja a program forgási sebességét a program indítása előtt. Nyomja meg ezt a gombot az aktuális centrifugasebesség első megjelenítéséhez. Nyomja meg ezt a gombot a beállított sebességfokozatok közötti átváltásához.

6 Gyorsabb »

Ez a funkció a program mosási idejének csökkentésére és a mosási folyamat felgyorsítására szolgál. A funkciónak két fokozata van. Nyomja meg a gombot a programidő az első fokozatra történő lerövidítéséhez. Nyomja meg újra, hogy a programidőt a második fokozatra rövidítse. Folytassa a gomb nyomva tartását a funkció kikapcsolásához, és a programidő visszaállításához az eredeti állapotra. Különböző programok különböző választható fokozatokkal rendelkeznek. Automatikus méréssel rendelkező programok esetén ennek a funkciónak a kiválasztása törli az automatikus mérést, és a funkció kiválasztásának megszüntetése visszaállítja az automatikus mérést.



7 Opció +

Nyomja meg ezt a gombot a jelenlegi program további funkcióinak kiválasztásához. Minden gombnyomás csak egy funkció beállítására szolgál. A funkció kiválasztása után a megfelelő ikon kigyullad vagy villog.

Gőz

Ez a funkció gőzmosási programot adhat a mosási folyamathoz. Néhány program alapértelmezés szerint rendelkezik ezzel a funkcióval, és nem kapcsolható ki.

Előmosás

Ez a funkció fokozza a mosás hatását azáltal, hogy a főmosási szakasz előtt előmosási folyamatot ad hozzá. Az előmosás funkció kiválasztásakor helyezze a mosószert a mosószer-adagoló előmosás rekeszébe.

Extra öblítés

Ez a funkció extra öblítési időt adhat hozzá egy programhoz.

4 + 5 Befejezés késleltetése

Ez a funkció lehetővé teszi, hogy kényelmesen ütemezze a ruhákat.
A program és a funkció kiválasztása után foglaljon helyet. Nyomja meg és tartsa lenyomva egyszerre a „Hőmérséklet + Centrifugálás” gombokat a foglalási funkció bekapcsolásához. Nyomja meg a Hőm. vagy a Centrifuga funkciógombot a késleltetési idő csökkentéséhez vagy növeléséhez. Minden egyes megnyomásakor az idő 1 órával változik. A leghosszabb választható idő 24:00 óra. Az ütemezési idő a program befejezési ideje, beleértve a program teljes futásidejét, így az ütemezési időnek nagyobbnak kell lennie, mint a program futásideje.
Az időpont kiválasztása után nyomja meg a Start/Szünet gombot az időpont folyamatának elindításához.
Ha az ütemezési folyamat folyamatban van, akkor a kijelzőn a „” ikon világít vagy villog. Amikor az ütemezési folyamat befejeződik, az ikon kikapcsol. Ha az ütemezési funkciót a program indítása előtt kiválasztották, akkor azt másik program vagy funkciógomb kiválasztásával lehet megszakítani. Ha a program elindítása után meg kell szakítani az ütemezési funkciót, akkor le kell állítani és újra kell indítani a programot.

5 + 6 Gyerekzár

Ez a készülék gyermekzár funkcióval rendelkezik annak érdekében, hogy a gyermekek ne tudják véletlenül működtetni a készüléket, és hogy megvédjék a gyerekek biztonságát.
Nyomja meg egyszerre és tartsa lenyomva a „Spin+ Quicker” (Centrifugálás + Gyorsabb) gombot. Ekkor a gyerekzár ikon „” világít, és a gyerekzár funkció bekapcsol. Ugyanezzel a művelettel kapcsolható ki a gyerekzár. A program befejezése után a gyerekzár funkció automatikusan megszűnik.

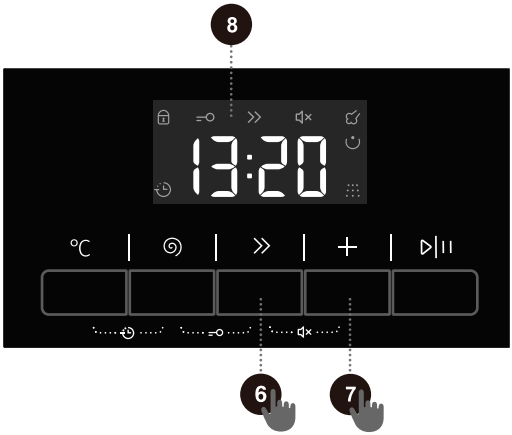

6 + 7 Némítás

Ez a funkció némítja a riasztási hangon kívül a többi hangot, és csökkenti a zajt.
Amikor a készülék készenléti, szünet vagy működő állapotban van, nyomja meg és tartsa lenyomva egyszerre a „Quicker + Options” (Gyorsabb + Opció) gombokat, ekkor a némítás ikon „” világít, és a némítás funkció be van kapcsolva.
Ugyanaz a művelet használható a némítás kikapcsolására, és minden hang újra bekapcsol.

8 Kijelző

A program hátralévő idejének, ütemezési időnek, hibakódnak és egyéb kapcsolódó információknak a megjelenítésére szolgál.

Ikonok leírása

	Ajtózár ikon. Amikor ez az ikon világít, a készülék ajtaja zárva van. Ez alatt az idő alatt ne erőltesse az ajtó nyitását, hogy elkerülje a sérülést.

FUNKCIÓVÁLASZTÓ TÁBLÁZAT

Program	Temp. (Hőmérséklet)	Spin (Centrifugálás)	Quicker (Gyorsabb)	Steam (Gőz)	Pre-wash (Előmosás)	Extra Rinse (Extra öblítés)	Delay End (Befejezés késleltetése)	Child Lock (Gyerekzár)	Mute (Némítás)
eco 40-60	–	•	–	–	–	–	•	•	•
cotton (pamut)	•	•	•	•	•	•	•	•	•
synthetics (műszál)	•	•	•	•	•	•	•	•	•
mix (keverék)	•	•	•	–	•	•	•	•	•
wool (gyapjú)	•	•	–	–	–	•	•	•	•
speed 15' (sebesség 15')	•	•	–	–	–	•	•	•	•
power 49'/30' (bekapcsolás 49'/30')	•	•	•	–	•	•	•	•	•
spin (centrifugálás)	–	•	–	–	–	–	•	•	•
drum clean (dob tisztítása)	–	–	–	–	–	–	•	•	•
rinse & spin (öblítés+centrifugálás)	–	•	–	–	–	•	•	•	•
pillow (párna)	•	•	–	–	–	•	•	•	•
sports (sportruházat)	•	•	–	–	•	•	•	•	•
baby (baba)	•	•	•	○	•	•	•	•	•
extra hygiene (extra higiénia)	–	•	–	○	•	•	•	•	•
daily wash (napi mosás)	•	•	–	–	•	•	•	•	•

• A funkció választható.
– A funkció nem választható.
○ Funkció alapértelmezett és nem törölhető

A PROGRAM INDÍTÁSA

Válassza ki a programot és a további funkciókat, és győződjön meg arról, hogy a mosószert betöltötte a mosószerfiókba. Nyomja meg a „**Start**/Szünet” gombot a program elindításához.



Miután megnyomta a „**Start**/Szünet” gombot, más beállításokat nem lehet módosítani, kivéve a Gyerekzár be-/kikapcsolását, a Némítás be-/kikapcsolását (ha elérhető), és a Vízszint beállítását (ha elérhető).
A program indításakor, ha a kijelzőn „----” jelenik meg, az azt jelzi, hogy a ruhák mérése folyamatban van.

Néhány program mosás előtt automatikusan érzékeli a ruhanemű súlyát, és a program időtartama automatikusan módosul.

A PROGRAM VÉGE

Amikor a program befejeződik, a készülék akusztikus jelet ad ki, és a kijelzőn megjelenik az „Vége” kijelzés. Ha egy ideig nem végez semmilyen műveletet, a készülék automatikusan kikapcsol.

1. Kapcsolja ki a készülék áramellátását.
2. Zárja el a vízcsapot.
3. Húzza ki a tápkábelt a csatlakozóból.
4. Nyissa ki a gép ajtaját.
5. Vegye ki a ruhákat a doból.

A PROGRAM MEGSZAKÍTÁSA ÉS MÓDOSÍTÁSA

Megszakítási eljárás

Program futás közbeni megszakításához vagy leállításához ki kell kapcsolnia a készülék áramellátását.

Program módosítása

Ha szeretné módosítani a programot futás közben, először ki kell kapcsolnia a készülék áramellátását; A bekapcsolás után válassza ki újra a programot és a további funkciókat, majd az indításhoz nyomja meg a **Start**/Szünet gombot.

A program szüneteltetése

A program szüneteltetéséhez bármikor megnyomhatja a Start/**Szünet** gombot a program működése közben. Amikor a kijelzőn a fennmaradó programidő villog, a program szünetel. Ha a következő feltételek teljesülnek, az ajtózár kireteszel, és a gép ajtaja kinyitható.
1. A dobban megfelelő hőmérsékletnek kell lennie;
2. A dobban lévő vízszintnek egy meghatározott érték alatt kell lennie.
A program folytatásához először csukja be az ajtót, majd nyomja meg a „**Start**/Szünet" gombot.
A mosási program szünetel, majd újraindul, és a program ott folytatódik, ahol megszakadt.
A centrifugálási program szünetel, és amikor újraindul a program a centrifugálási ciklus elejéről indul.

Ruhák hozzáadása

Ha a program közben ruhákat kell hozzáadni, nyomja meg a Start/**Szünet** gombot a program szüneteltetéséhez, miután meggyőződött arról, hogy a gépben a vízszint és a hőmérséklet biztonságos. A kijelzőn villogni fog a fennmaradó programidő, és az ajtózár ikonja kialszik (egyes modelleknél a „Ruhák hozzáadása" ikon „" világít), majd kinyithatja az ajtót a ruhák hozzáadásához. Ha az ajtózár ikon nem alszik ki, az ajtónyitás feltételei nem teljesülnek, és nem adhat hozzá ruhát.

Hiba

Ha a készülék meghibásodik, a program megszakad.
Ha ez megtörténik (lásd a „HIBAKÓDOK ÉS HIBAELHÁRÍTÁS" c. fejezetet), a készülék hangjelzést ad, és a hibakód (FXX) megjelenik a kijelzőn.

Áramkimaradás

A hálózatkimaradás (áramszünet) esetén a mosási program megszakad. Az áramellátás helyreállítása után, a program attól a fázistól folytatódik, ahol a futása megszakadt.

⚠ Ha a készülékben áramszünet után még van víz, ne nyissa ki az ajtót addig, amíg manuálisan le nem ereszti a vizet a leürítő szivattyú szűrőjével.

KARBANTARTÁS ÉS TISZTÍTÁS

⚠ A rendszeres karbantartás meghosszabbíthatja a készülék élettartamát. Karbantartás előtt feltétlenül kapcsolja ki az áramellátást, és zárja el a csapot.

⚠ Gyermekek felügyelet nélkül nem tisztíthatják vagy végezhetnek semmilyen karbantartási munkát ezen a készüléken.

TISZTÍTSA MEG A MOSÓSZERFIÓKOT

Rendszeresen tisztítsa meg a mosószerfiókot.

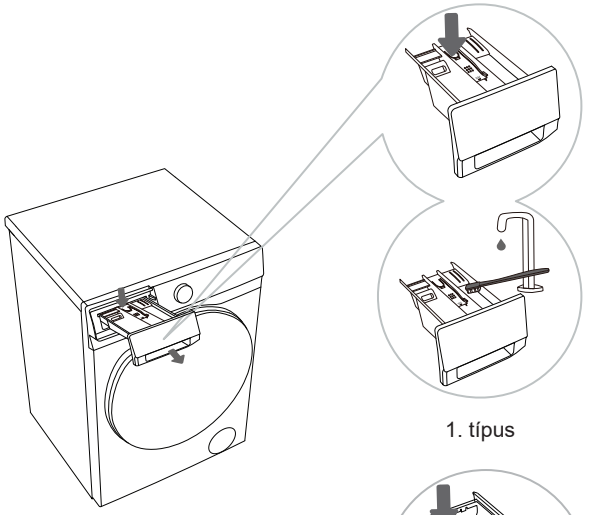

1. típus

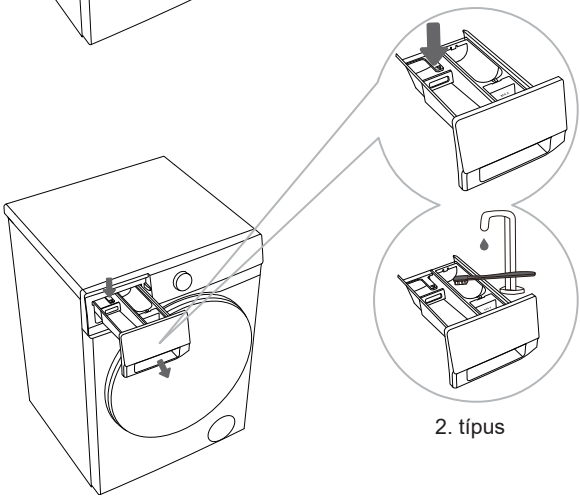

2. típus

1 Nyomja meg a kis fület a mosószerfiókban annak kihúzásához. (Lásd a bal oldali ábrán a nyíllal jelzett pozíciót.)

2 Tisztítsa meg a mosószerfiókot egy kefével, majd öblítse le csapvízzel, végül törölje szárazra. Távolítsa el a mosószermaradványokat a burkolat aljáról. Ezután szerelje össze újra.

A típus modelltől függően változik.

Ne tisztítsa a mosószeres dobozt mosogatógépben.

TISZTÍTSA MEG A BEFOLYÓCSÖVET, A MOSÓSZERFIÓK KÜLSŐ REKESZÉT ÉS A GUMI AJTÓTÖMÍTÉST

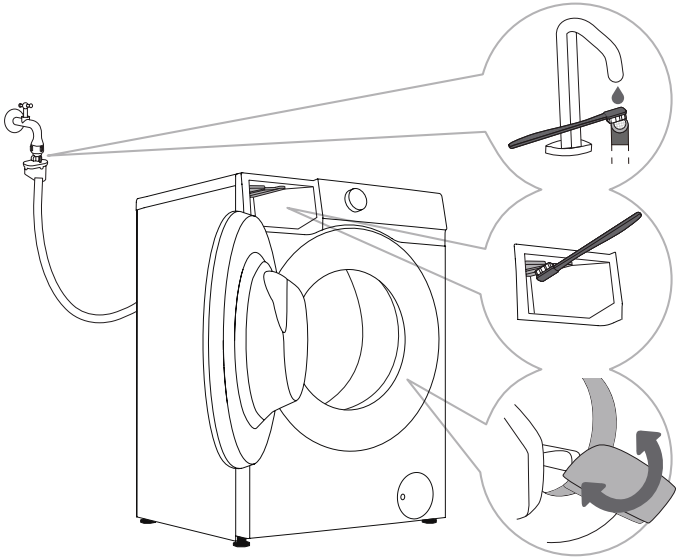

1 Rendszeresen tisztítsa meg a befolyócső szűrőjét.

2 A mosógép külső rekeszének tisztításához használjon kefét, különösen a mosószerfiók külső rekeszének felső oldalán található fúvókánál.

3 Minden mosás után törölje le a gumi ajtótömítést, hogy meghosszabbítsa annak életciklusát. Mosás után tartsa kissé nyitva a készülék ajtaját, hogy bezárása előtt kiengedje a nedvességet, hogy megakadályozza az ajtótömítés penészesedését.

A SZIVATTYÚSZŰRŐ TISZTÍTÁSA

A szivattyúszűrő tisztításakor víz folyhat ki. Ezért ajánlatos nedvszívó kendőt helyezni a padlóra. Győződjön meg arról, hogy a víz lehűlt, mielőtt kiengedi a készülékből.

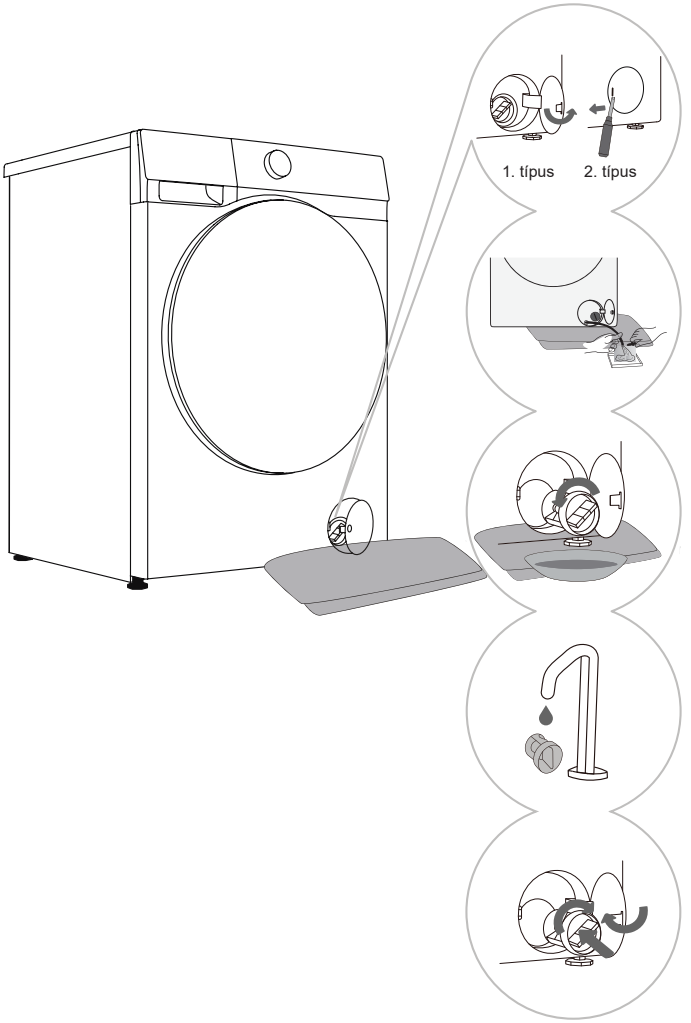

1 Nyissa ki a szivattyúszűrő fedelét. 1. típus: Nyomja meg a szivattyúszűrő fedelét a kinyitáshoz. 2. típus: Használjon megfelelő szerszámot (laposfejű csavarhúzót vagy hasonló eszközt) a szivattyúszűrő fedelének kinyitásához. (A típus modelltől függően változik.)

2 Helyezzen egy törülközőt a szűrőfedél alá. Ha a készülék kifolyócsővel van ellátva, helyezze a tömlő végét egy tartályba. Forgassa el a kifolyócső dugóját, amíg meg nem lazul, és távolítsa el, hogy a víz természetesen kifolyhasson. Ezután szerelje vissza a kifolyócső dugóját. Ha nincs beszerelve kifolyócső, akkor helyezzen egy tartályt a szivattyúszűrő alá. (A típus modelltől függően változik.)

3 Lassan forgassa el a szivattyúszűrőt az óramutató járásával ellentétes irányba. Húzza ki a szivattyú szűrőjét, hogy a víz lassan kifolyjon.

4 Tisztítsa meg a szivattyúszűrőt folyó víz alatt.

5 Helyezze vissza a szivattyúszűrőt az ábrán látható módon, és húzza meg az óramutató járásával megegyező irányba forgatva. A jó tömítés érdekében a szűrőtömítés felületének tisztának kell lennie.

A szivattyúszűrőt időben meg kell tisztítani, különösen a nagyon gyapjas, gyapjas vagy nagyon régi ruhák mosása után.

Tisztítsa meg a szivattyúszűrőt is, ha a készülék nem tudja elindítani a centrifugálási ciklust, vagy ha törmelék van a szivattyúban (gombok, érmék, hajtűk vagy kapcsok stb.).

Ne nyissa ki a szivattyúszűrőt a készülék működése közben. Ne működtesse a készüléket, amíg a szivattyúszűrő nincs biztonságosan beszerelve, hogy elkerülje a szivárgást vagy a hibás működést.

A BEMENETI SZŰRŐ TISZTÍTÁSA

Rendszeresen ellenőrizze és tisztítsa meg a bemeneti szűrőt.
Ha a vízellátás lassú, azonnal tisztítsa meg a bemeneti szűrőt.
A kezelési eljárások a következők:

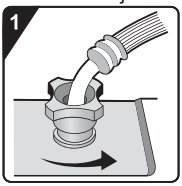

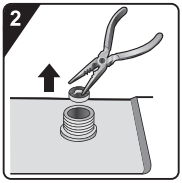

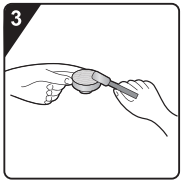

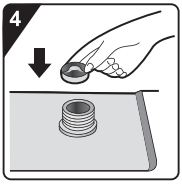

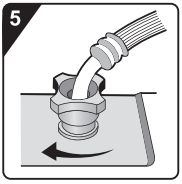

1 Zárja el a vízcsapot, és csavarja le a vízellátó tömlőt.

2 Távolítsa el a bemeneti szűrőt.

3 Tisztítsa meg a bemeneti szűrőt.

4 Szerelje vissza a bemeneti szűrőt.

5 Csatlakoztassa a vízellátó tömlőt. Nyissa ki a vízcsapot, és győződjön meg arról, hogy nincs szivárgás a csatlakozásnál.

A bemeneti szűrő összegyűjti a szennyeződéseket és az üledéket a vízellátásból. Javasoljuk, hogy legalább hathavonta tisztítsa meg, vagy gyakrabban, ha kemény víz van, vagy ha észreveszi a vízkő felhalmozódását.

A KÜLSŐ RÉSZ TISZTÍTÁSA

Tisztítás előtt mindig húzza ki a készüléket a hálózati konnektorból.

Tisztítsa meg a készülék külsejét és a kijelzőegységet puha, nedves pamutkendővel és vízzel. Ezután puha, száraz ruhával törölje szárazra a készüléket.

Ne használjon olyan oldószereket vagy tisztítószereket, amelyek károsíthatják a készüléket (tartsa be a tisztítószer gyártójának ajánlásait és figyelmeztetéseit).

Tisztítsa meg a készülék ajtaját egy nedves ruhával, majd törölje szárazra egy puha, száraz ruhával.

Ne használjon túl sok vizet a készülék tisztításához.

HIBAELHÁRÍTÁS

A készülék számos automatikus biztonsági funkcióval van felszerelve a hibák észlelése és a hatékony biztonsági intézkedések időben történő megtétele érdekében.
Ezek a hibák általában kisebbek és gyorsan kijavíthatók.
Ha a készülék nem működik megfelelően, hibaüzenet jelenik meg a képernyőn. Kérjük, olvassa el a figyelmeztető üzenetet a megfelelő intézkedéshez.
Ha az ajánlott hibaelhárítási módszerek nem oldják meg a problémát, forduljon az értékesítés utáni szervizhez.
A felhasználó vállal minden felelősséget az általa vagy illetéktelen személy által végzett javításokból eredő következményekért.

Hibajelenség	Ajánlott ellenintézkedések
A gép nem indul el	◇ Ellenőrizze, hogy a tápkábel be van-e dugva a csatlakozóaljzatba, és hogy az aljzat működik-e (egy másik készülékkel tesztelve). ◇ Ellenőrizze, hogy az ajtó megfelelően be van-e csukva. ◇ Ellenőrizze, hogy megnyomták-e a „”**Start**/Szünet” gombot. **A gép normál működés közben leáll** ◇ Ellenőrizze, hogy az ajtó megfelelően be van-e csukva. Csukja be az ajtót, és nyomja meg a „Start/Szünet” gombot. ◇ Ellenőrizze, hogy nincs-e túlzott hab. A készülék szüneteltetheti a programot habzásmentesítés céljából. A habmentesítési folyamat után a készülék automatikusan folytatja a működést. ◇ Ellenőrizze, hogy a biztonsági védelem aktiválva van-e.
A program kezdetén megjelenített idő növekszik vagy csökken	Ez a készülék adaptív beállítása a mosási időt befolyásoló tényezőkhöz. ◇ Túlzott habképződés. ◇ A nagyméretű ruhanemű által okozott kiegyensúlyozatlanság. ◇ Hosszabb melegítési idő az alacsony vízbeviteli hőmérséklet miatt. Ezeknek a tényezőknek köszönhetően a fennmaradó kijelzett idő újraszámításra és ennek megfelelően frissítésre kerül (ha a készülék kiegyensúlyozatlansági beállítást végez, a kijelzett idő változatlan marad). Ezenkívül a készülék érzékeli a terhelést a vízellátás során, és ennek megfelelően állítja be a program időtartamát (fuzzy vezérlés).
Maradék mosószer vagy egyéb adalékanyagok a mosószerfiókban mosás után	◇ Ellenőrizze, hogy a mosószerfiók megfelelően van-e behelyezve és tisztán van-e tartva. ◇ Ellenőrizze, hogy a víznyomás normális-e, és hogy a bemeneti szűrő eltömődött-e (lásd a „KARBANTARTÁS ÉS TISZTÍTÁS” fejezetet).
Kellemetlen szag a gépben	◇ A kellemetlen szagot a készülék belsejében lévő gumianyagok okozhatják. Ez a gumiszag, amely néhány használat után eloszlik.

A jótállás nem terjed ki a külső tényezőkből (villámcsapás, elektromos hálózat meghibásodása, természeti katasztrófák stb.) eredő hibákra vagy meghibásodásokra.

Hibajelenség	Ajánlott ellenintézkedések
Rendellenes hang/ zaj mosás közben	◇ Idegen tárgyak, például kulcsok, érmék vagy csapok eshettek a dobba. Állítsa le a készüléket, és ellenőrizze, hogy nincsenek-e idegen tárgyak a dobban. Ha a zaj az újraindítás után továbbra is fennáll, kérjük, forduljon az értékesítés utáni szervizhez. ◇ A ruhanemű egyenetlenül oszlik el a dobban. Szüneteltesse a programot, nyissa ki az ajtót, és ossza szét a ruhaneműt.
Erős rezgések centrifugálás közben	◇ Ellenőrizze, hogy a készülék vízszintes-e, és hogy mind a négy láb szilárdan ül-e a padlón. Ellenőrizze, hogy a szállítócsavarokat/rudakat eltávolították-e. ◇ A szállítócsavart/-rudakat a készülék használata előtt el kell távolítani. ◇ Ellenőrizze, hogy az összes habtámaszt eltávolították-e a készülék aljáról.
Gyenge centrifugáló hatás	A készülék egyensúlyérzékelő és -javító rendszerrel van felszerelve. A nehéz ruhák (pl. fürdőköpenyek) által okozott kiegyensúlyozatlanság észlelése és több centrifugálási kísérlet után a rendszer automatikusan csökkenti a centrifugálási sebességet, vagy akár leállítja a centrifugálási folyamatot a készülék védelme érdekében. ◇ Ha a ruhanemű a centrifugálás után még mindig nagyon nedves, vegye ki a ruhaneműt a dobból, rázza ki, majd válassza ki újra a centrifugálási programot. ◇ A túlzott habképződés károsíthatja a centrifugálás hatását. Ügyeljen arra, hogy megfelelő mennyiségű alacsony habzású mosószert használjon. ◇ Ellenőrizze, hogy a centrifugálási sebesség „0” vagy „Nincs centrifugálás” értékre van-e állítva.
Vízszivárgás	◇ Szivárgás a vízellátó tömlőből. Ellenőrizze a csap és a vízellátó tömlő csatlakozója közötti csatlakozást szivárgás szempontjából. Ha szivárog, tekerje a tömítőszalagot a csap végére, vagy cserélje ki a csapot. Javasoljuk, hogy ellenőrizze a vízellátó tömlő csatlakozója és a bemeneti szelep közötti csatlakozást. Húzza meg a csatlakozást a szivárgások kiküszöbölése érdekében. ◇ Szivárgás a kifolyócsőből. Felülről leeresztett modellek esetében a kifolyócső bilincseit nem szabad eltávolítani, mivel ez folyamatos vízleeresztést eredményez. ◇ Szivárgás a mosószerfiókból. A mosószerfiók nincs szorosan lezárva. Nyomja meg a fogantyút a mosószerfiók szoros bezárásához. ◇ Szivárgás az ajtótömítésből. Ellenőrizze az ajtótömítést, hogy nincsenek-e rajta idegen tárgyak, és szükség esetén tisztítsa meg.
Gyűrött ruhanemű	◇ A ruhaneműt nem távolítja el azonnal a dobból. A mosási ciklus befejezése után azonnal vegye ki a ruhaneműt a dobból. ◇ A készülék túl van terhelve. A dob nem lehet tele ruhával, és az ajtónak könnyen becsukhatónak kell lennie. ◇ A centrifugálási sebesség túl magas. Állítsa be a ruhanemű típusának megfelelő centrifugálási sebességet.

SZÁRÍTÁSI HIBA (SZÁRÍTÓGÉPES MODELLEK ESETÉN)

Hibajelenség	Ajánlott ellenintézkedések
A készülék nem végez szárítási folyamatot	◇ Ellenőrizze, hogy a szárítási program be van-e állítva. ◇ Ellenőrizze, hogy a vízcsap nyitva van-e. ◇ Ellenőrizze, hogy az ajtó megfelelően be van-e csukva. ◇ Ellenőrizze, hogy a töltet nem túl nagy-e (a kapacitáskövetelményeket lásd a PROGRAMTÁBLÁZATBAN), és vegye ki a ruhanemű egy részét, hogy újra megszáradjon.
Gyenge szárító hatás	◇ Ellenőrizze, hogy a töltet nem túlzott-e. Ha igen, nem kielégítő szárítóhatást és fokozott gyűrődést okoz. Különítse el a ruhaneműt a dobban az egyedi szárításhoz. ◇ Ellenőrizze, hogy a nehezebb darabokat (pl. vastag pamut) összekeverik-e könnyebbekkel (pl. szintetikus szövetek). ◇ Szárítsa külön-külön a ruhaneműt típus szerint.
Túl hosszú száradási idő	◇ Ellenőrizze, hogy a töltet nem túl nagy-e (a kapacitáskövetelményeket lásd a PROGRAMTÁBLÁZATBAN), és vegye ki a ruhanemű egy részét, hogy újra megszáradjon. ◇ A ruhanemű nincs megfelelően centrifugálva (útmutatásért lásd a „Gyenge centrifugálási hatás” című részt). ◇ Nagy mennyiségű vastagabb ruhanemű (pl. farmer).
Kellemetlen szag szárítás közben	◇ Erős kémiai szagú mosószerek vagy öblítők használata szagokat okozhat a szárítás során. ◇ Ha a készüléket nem tisztítja meg alaposan, a maradék szennyeződések a szárítás során szagokat okozhatnak. Rendszeresen tisztítsa meg a készüléket (lásd a „KARBANTARTÁS ÉS TISZTÍTÁS” című fejezetet), és szárítás után azonnal távolítsa el a ruhaneműt.

HIBAKÓDOK ÉS HIBAELHÁRÍTÁS

Ha az egység nem működik rendesen, és a következő kódok jelennek meg, ez nem feltétlenül jelez hibát. Kérjük, tekintse meg a HIBAKÓDOK részt a megfelelő teendőkért.

Probléma/Hiba	Leírás	Mi a teendő?
F01	**Vízbeáramlási hiba**	Ellenőrizze a következőket: 1. A vízcsap nyitva van? Túl alacsony a nyomás? 2. A vízellátó tömlő be van csípve? 3. A bemeneti szűrő eltömődött? 4. A vízellátó tömlő befagyott? A hibaelhárítás befejezése után nyomja meg a „Start/Szünet” gombot a működés folytatásához.
F03	**Vízürítési hiba**	Ellenőrizze a következőket: 1. A kifolyócső becsípődött? Átfolyik a víz a tömlőn? 2. Eltömődött a kifolyócső szűrője? 3. Fagyott a kifolyócső? A hibaelhárítás befejezése után nyomja meg a „Start/Szünet” gombot a működés folytatásához.
F24	**Túlcsordulás**	Szüneteltesse és indítsa újra a programot. Ha a készülék továbbra is túlfolyik, zárja el a vízcsapot, és lépjen kapcsolatba egy szerviztechnikussal.
F13	**Ajtózár hiba**	Az ajtó zárva van, de nem lehet bezárni. Kapcsolja ki, majd be a készüléket. Ezután indítsa újra a mosási programot. Ha a hiba továbbra is fennáll, forduljon a szerviztechnikushoz.
F14	**Ajtónyitási hiba**	Az ajtó zárva van, de nem lehet kinyitni. Kapcsolja ki, majd be a készüléket. Ha a hiba továbbra is fennáll, forduljon a szerviztechnikushoz.
Egyéb	**Elektronikus modul hiba**	Kapcsolja ki, majd be a készüléket. Indítsa újra a mosogatóprogramot. Ha a hiba továbbra is fennáll, forduljon a szerviztechnikushoz.
Unb	**Kiegyensúlyozat-lanság riasztás**	A kiegyensúlyozatlansági riasztást a következő módszerekkel kell megoldani: 1. A ruhanemű összegabalyodása Ha a ruhanemű összegabalyodott, először kapcsolja ki a készüléket, nyissa ki az ajtót, rázza ki a ruhaneműt, és tegye vissza a dobba. Ezután csukja be az ajtót, és válassza ki ismét a centrifugálási programot. 2. Alulsúlyozott ruhanemű Kapcsolja ki a készüléket, nyissa ki az ajtót, és töltsön be további ruhákat (vagy egy vagy két törülközőt). Ezután zárja be az ajtót, és válassza ki ismét a centrifugálási programot.
F15-F18	**Rendellenes szárítás (szárítógépek modelljeihez)**	Kapcsolja ki, majd be a készüléket.

SZERVIZELÉS

MIELŐTT HÍVNA EGY SZERVIZTECHNIKUST

Amikor kapcsolatba lép a szervizközponttal, kérjük, adja meg a készülék modelljét.

A modell, a kód / ID, a típus és a sorozatszám a készülék adattábláján található.

⚠ Hiba esetén csak a hivatalos gyártók által jóváhagyott pótalkatrészeket használjon.

A készülék helytelen csatlakoztatásából vagy helytelen használatából eredő javítási vagy jótállási igényekre a jótállás nem terjed ki. Ilyen esetekben a javítás költsége a felhasználót terheli.

HASZNÁLATI JAVASLATOK

Amikor először mossa ki a színes ruhákat, színenként külön mossa ki őket.

Kisebb mennyiségben mossa ki az erősen szennyezett ruhaneműt, megnövelt mennyiségű mosóporral vagy előmosási ciklussal (ha van ilyen). Mosás előtt vigyen fel speciális célú folteltávolítót a makacs foltokra. Javasoljuk, hogy olvassa el a „folteltávolítási tippeket”.

Ha gyakran mossa a ruhákat alacsony hőmérsékleten és folyékony mosószerekkel, a baktériumok kialakulhatnak és szagot okozhatnak a készülékben. Az ilyen szagok elkerülése érdekében javasoljuk, hogy időről időre futtassa a „Drum Clean” (Dob tisztítása) (vagy más magas hőmérsékletű programok) funkciót.

Javasoljuk, hogy kerülje a nagyon kis mennyiségű ruhaneműmosását, mivel ez túlzott energiafelhasználáshoz és a készülék gyenge teljesítményéhez vezet.

Lazítsa meg az összecsukott vagy összegabalyodott ruhaneműt, mielőtt a dobba helyezi.

Csak mosogatószereket használjon a készülékhez.

Ha a vízkeménység meghaladja a 14 dH-t, vízlágyítót kell használni. A vízlágyítók helytelen használatából eredő fűtési károkra a jótállás nem terjed ki. Ellenőrizze a vízkeménységre vonatkozó információkat a helyi vízellátó cégnél vagy hatóságnál.

Klóralapú fehérítők használata nem ajánlott, mivel azok károsíthatják a fűtőberendezést.

Ha vízkőoldót, fehérítőt vagy színezéket használ, csak olyat használjon, amely alkalmas a készülékhez.

Ne használjon oldószereket vagy hasonló vegyszereket (pl. festékhígítót, terpentint, benzint).

Ne töltsön keményített por alakú mosószert a mosószer-adagolóba, mivel ez eltömítheti a készülék csöveit.

A por- alakúvagy folyékony mosószert a gyártó utasításainak, a mosási hőmérsékletnek és a kiválasztott programnak megfelelően kell hozzáadni.

Ha koncentrált folyékony mosószereket használ, javasoljuk, hogy vízzel hígítsa őket, hogy elkerülje a mosószerfiók lefolyójának eltömődését.

A folyékony mosószer alkalmas előmosási ciklus nélküli mosási programhoz.

Ügyeljen arra, hogy elkerülje a mosószer és az öblítő összekeverését.

Magasabb centrifugálási sebesség esetén kevesebb maradék nedvesség lesz a ruhaneműben. Ennek eredményeként a szárítógépben történő szárítás gazdaságosabb és gyorsabb lesz.

FOLTELTÁVOLÍTÁSI TIPPEK

A speciális célú folteltávolítók használata előtt próbáljon meg olyan természetes módszereket használni, amelyek kevésbé makacs foltok esetén nem károsítják a környezetet. Az időben történő kezelés azonban megkönnyíti a foltok eltávolítását!
Távolítsa el a foltokat hideg (langyos) vízzel történő öblítéssel - de soha ne forró vízzel!

Foltok	Folteltávolítás
Sár	Amikor a folt megszáradt, először kaparja le a ruhaneműről, mielőtt kimosná a készülékben. Ha a folt makacs, áztassa be egy enzimalapú folteltávolítóval a mosás előtt. Ha a folt nem makacs, akkor mossa ki a ruhát folyékony vagy por tisztítószerrel és vízzel a mosás előtt.
Izzadásgátló	A készülékben való mosás előtt vigyen fel folyékony mosószert a ruhaneműre. Vigye fel a folteltávolítót a makacs foltokra. Alternatív megoldásként használjon oxigénalapú fehérítőt a mosáshoz.
Tea	Áztassa vagy öblítse le a ruhaneműt hideg vízben, és szükség esetén adjon hozzá folteltávolítót.
Csokoládé	Áztassa vagy öblítse le a ruhaneműt langyos szappanos vízzel. Ezután vigye fel a citromlevet és öblítse le.
Tinta	A készülékben történő mosás előtt tegyen folteltávolítót a foltra. Használhat denaturált alkoholt is. Fordítsa ki a ruhaneműt, és helyezzen egy papírtörlőt a folt alá. Használja a folt hátoldalán lévő alkoholt. A folyamat végén alaposan öblítse le a ruhaneműt.
Filchegyű tollak	Hígítson fel némi keményítőt vízben, és vigye fel a foltra. Amikor megszáradt, ecsettel kaparja le. Ezután tegye a ruhaneműt a készülékbe mosáshoz.
Baba (vizelet, sár, ételfoltok)	A készülékben való mosás előtt legalább fél órán át áztassa a foltokat langyos vízben. A foltok könnyebb eltávolítása érdekében adjon hozzá egy enzimalapú folteltávolítót.
Fű	A készülékben való mosás előtt áztassa a ruhaneműt enzimalapú folteltávolítóba. A fűfoltok hígított citromlében vagy desztillált ecetben történő áztatással (kb. 1 órán át) is eltávolíthatók.
Tojás	Áztassa a ruhaneműt enzimalapú folteltávolítóba. Áztassa hideg vízben legalább 30 percig, vagy néhány óráig, ha a foltok makacsok. Ezután mossa le a készülékben.
Kávé	Áztassa a ruhaneműt sós vízbe. Ha a folt nem friss, áztassa glicerin, ammónia és alkohol keverékével.
Cipőkrém	Kenje be főzőolajjal a foltot, és öblítse le.
Vér	Friss folt - Öblítse le a ruhaneműt hideg vízzel, és mossa ki a készülékben. Szárított folt - Áztassa a ruhaneműt enzimalapú folteltávolítóba. Ezután mossa le a készülékben. Ha a folt nem tűnik el, próbálja meg eltávolítani a ruhájához megfelelő fehérítővel.

Foltok	Folteltávolítás
Ragasztó, rágógumi	Helyezze a ruhaneműt egy zacskóba, és tegye a fagyasztóba, amíg a folt megszilárdul. Ezután tompa késsel távolítsa el. Hígítsa fel a foltot egy előmosó folteltávolítóval, és alaposan öblítse le. Végül mossa ki a ruhaneműt a készülékben.
Smink	Használjon folteltávolítót az előmosáshoz, majd mossa le a készülékben.
Vaj	A készülékben való mosás előtt tegyen folteltávolítót a ruhaneműre. Ezután öblítse le forró vízzel (amennyire a szövet engedi).
Tej	Áztassa a ruhaneműt enzimalapú folteltávolítóba. Áztassa legalább 30 percig, vagy néhány óráig, ha a foltok makacsok. Ezután mossa le a készülékben.
Gyümölcslé	Vigyen fel só és víz keverékét a foltra. Hagyja hatni egy ideig, majd öblítse le. A készülékben történő mosás előtt szódabikarbónát, desztillált ecetet vagy citromlevet kenhet a foltra. Régi foltok esetén használjon glicerint. 20 perc elteltével öblítse le hideg vízzel. Végül mossa ki a ruhaneműt a készülékben.
Bor	Áztassa a ruhaneműt hideg vízbe legalább 30 percig. Használjon folteltávolítót is. Ezután mossa le a készülékben.
Viasz	Tegye a ruhaneműt a fagyasztóba, amíg a viasz megszilárdul. Ezután kaparja le. Távolítsa el a maradék viaszt úgy, hogy papírtörlőt helyez a foltra, majd vasalóval melegítse, amíg a papír fel nem szívja a viaszt.
Izzadság	A készülékben való mosás előtt alaposan dörzsölje be a folyékony mosószert a foltba.
Rágógumi	Tegye a ruhaneműt a fagyasztóba, amíg a rágógumi meg nem keményedik. Ezután mossa le a készülékben.

ÁRTALMATLANÍTÁS



A csomagolás környezetbarát anyagokból készül, amelyek újrahasznosíthatók, ártalmatlaníthatók vagy megsemmisíthetők a környezet veszélyeztetése nélkül. Ennek érdekében a csomagolóanyagokat megfelelő címkével látják el.

A terméken vagy annak csomagolásán található szimbólum azt jelzi, hogy a terméket nem szabad normál háztartási hulladékként kezelni. Vigye a terméket az elektromos és elektronikus berendezések hulladékainak feldolgozására felhatalmazott gyűjtőközpontba.

Amikor a készüléket hasznos élettartama végén ártalmatlanítja, távolítsa el az összes tápkábelt, és semmisítse meg az ajtózárat és a kapcsolót, hogy megakadályozza az ajtó reteszelését vagy reteszelését, és megakadályozza, hogy gyermekek vagy kisállatok csapdába kerüljenek és veszélyt okozzanak.

Ez a készülék a hulladékokról szóló európai irányelv (WEEE) szerint van megjelölve.

A termék megfelelő ártalmatlanítása segít megelőzni a környezetre és az emberek egészségére gyakorolt negatív hatásokat, amelyek a termék helytelen eltávolítása esetén előfordulhatnak. A termék eltávolításával és feldolgozásával kapcsolatos részletes információkért forduljon a hulladékkezelésért felelős illetékes önkormányzati hatósághoz, a háztartási hulladék ártalmatlanításával foglalkozó szolgálathoz vagy ahhoz az üzlethez, ahol a terméket vásárolta.

TIPIKUS FOGYASZTÁSI TÁBLÁZAT

Programutasítások

1. Az Eco 40-60 program képes normál szennyezettségű pamut ruhanemű tisztítására, amely ugyanabban a ciklusban körülbelül 40°C és 60°C között mosható, és hogy ez a program az EU környezettudatos tervezésre vonatkozó jogszabályainak való megfelelés értékelésére szolgál.
2. A kikapcsolt üzemmód energiafogyasztása 0,49 W.
3. Az energiafogyasztás szempontjából a leghatékonyabb programok általában azok, amelyek alacsonyabb hőmérsékleten, hosszabb ideig futnak.
4. A háztartási mosó-szárítógép feltöltése a gyártó által az adott programokra megadott kapacitásig hozzájárul az energia- és vízmegtakarításhoz.
5. A mosószer, öblítőszerek és egyéb adalékanyagok helyes használata. Ne használjon túlzott mennyiségű mosószert. Ez hátrányosan befolyásolhatja a mosás eredményét.
6. Időszakos tisztítás, beleértve az optimális gyakoriságot, valamint a vízkő megelőzését és az eljárást.
7. A zajt és a fennmaradó nedvességtartalmat a centrifugálási sebesség befolyásolja: minél nagyobb a centrifugálási sebesség a centrifugálási fázisban, annál nagyobb a zaj és annál alacsonyabb a fennmaradó nedvességtartalom.
8. A termékinformáció és a QR-kód az energiafogyasztási címkén jelenik meg, a termékregisztrációs információk a QR-kód beolvasásával szerezhetők be.
9. A standard programok információi.

Program	Kiválasztott hőmérséklet (°C)	Névleges befog-adóképesség (kg)	Maximális hőmérséklet a dobban (°C)	A program időtartama (óra:perc)	Energiafo-gyasztás (kWh/ciklus)	Vízfogy-asztás (liter/ciklus)	Fennmaradó nedvesség-tartalom (%)	Elérte a maximális sebességet (rpm)
eco 40-60 teljes terhelés	–	7,0	29	3:28	0,415	47,0	53,90	1310
eco 40-60 fél töltet	–	3,5	27	2:42	0,275	35,0	53,90	1400
eco 40-60 1/4 töltet	–	1,5	24	2:40	0,210	29,0	53,90	1400
cotton (pamut)	20	7,0	20	2:09	0,240	104,0	55,00	1400
cotton (pamut)	60	7,0	56	3:38	1,500	102,0	55,00	1400
synthetics (műszál)	40	3,5	40	2:19	0,900	62,0	35,00	1400
speed 15' (sebesség 15')	20	1,0	20	0:15	0,060	25,0	75,00	800

Az eco 40-60 programtól eltérő programokra megadott értékek csak tájékoztató jellegűek.

A maximális vagy névleges terhelés az IEC 60456 szabvány szerint elkészített ruhaneműre vonatkozik.

A ruhanemű típusának és mennyiségének, a centrifugálásnak, a tápegység oszcillációjának, valamint a környezeti hőmérsékletnek és páratartalomnak az eltérései miatt a program időtartama és a végfelhasználónál mért energiafogyasztási értékek eltérhetnek a táblázatban megadottaktól.

Fenntartjuk a jogot a használati utasítás bármilyen módosítására és hibájára.

gorenje

20197608-N6020016021B